Specification sheet

# XD 370

**FAQ 8X2 Cabinato**

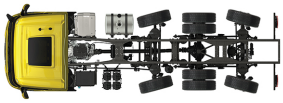

| ENGINES |
|---|
| XD NewGen 370 MX-11 (270 kW / 367 CV) |
| XD NewGen 410 MX-11 (300 kW / 408 CV) |
| XD NewGen 450 MX-11 (330 kW / 449 CV) |

| GVM[1)] | GCM[2)] |
|---|---|
| 32000 kg | 38000 kg |
| | |
| Max. front 8000 kg | |
| Max. rear 26596 kg | |

005F0131QAAA - 202345C - 18-08-2023

DAF Veicoli Industriali S.p.A., www.daftrucks.it

## PACCHETTI DI OPTIONAL

**Optional**

**17448** Pacchetto Safety NGD
**10278** Pacchetto Efficiency Plus XD
**17595** Pacchetto Executive XD/XF

## ESTERNO DELLA CABINA

Day Cab lussuosa con aerodinamica senza pari per garantire una guida efficiente dal punto di vista del carburante e basse emissioni di CO2. Il parabrezza ampio e profondo curvato sui lati, insieme ai grandi finestrini laterali, offre al conducente una vista diretta ottimale per una maggiore sicurezza. Lunghezza cabina: 2030 mm; larghezza cabina: 2500 mm. Numero di gradini di accesso alla cabina: 2.; Sospensioni meccaniche cabina; Fari LED; DAF Corner View.

**Optional**

**07018** Sleeper Cab
**06244** Sleeper High Cab
**02889** Versione parte anter. telaio: senza piastra inf.
**02952** Versione parte anter. telaio: piastra inf. Aero
**07586** Versione parte anter. telaio: robusta
**01226** Sospensioni pneumatiche cabina
**03358** Parasole esterno
**03922** Fendinebbia
**00936** Luci ausiliarie LED sul tetto cabina, predisposiz.
**01836** Skylight LED
**00949** Skylight LED; aux. Luci LED tetto cabina, predisp.
**01925** Due luci di lavoro LED per parete post. cabina
**01891** Luci lampeggianti davanti alla cabina, predisp.
**06629** Due fari di emergenza
**03232** Parabrezza con foglio di controllo solare
**03317** Lunotto posteriore: vetro doppio
**07343** Finestrino del marciapiede sulla porta passeggero
**01362** Sistema di visione digitale DAF

## AERODINAMICA

**Optional**

**00008** Defl. tetto regol. corto per Sleeper High Cab
**00082** Deflettore tetto regolabile per Day Cab
**00097** Deflettore tetto regolabile per Sleeper Cab
**00020** Deflett. tetto regol. lungo basso Sleeper High Cab
**02662** Deflett. tetto regol. lungo medio Sleeper High Cab

## COLORI

Colore cabina E1980 Crystal White; Colore telaio grigio.; Colore del paraurti: Crystal White.

## ABITACOLO CABINA

Colore finiture interne della cabina: Luxury; Finiture cruscotto: Vision; Decorazione interna della cabina: Hexagon; Sedile conducente: Comfort Air; Sedile sec. cond.: cinema con copertura in tessuto; Tavolino cruscotto non fornito; Vano portaoggetti centrale; Controllo autom. temperatura e impianto climatizz.; Senza riscaldatore ausiliario cabina.

**Optional**

**02354** Volante con dettagli argentati
**02355** Volante, pelle
**02353** Decorazione interna della cabina: Argenta
**02350** Decorazione interna della cabina: Natura
**07733** Sedile conducente: Luxury Air
**07736** Sedile conducente: Super Air
**07737** Sedile del conducente: Xtra Leather Air
**09541** Sedile del conducente con bracciolo
**01740** Bracciolo su entrambi i lati sedile conducente
**02117** Terzo sedile
**02837** Tavolino cruscotto
**03948** Cassetto singolo
**03954** Frigorifero
**02838** Materasso in gommapiuma per cuccetta inferiore
**02854** Materasso Xtra Comfort per cuccetta inferiore
**01775** Mater. Xtra Comfort e coprimat. per cuccetta inf.
**06970** Controllo climatizzazione cabina automatico

## COMUNICAZIONE E GESTIONE DI GUIDA

DAF Connect; Tachigrafo digitale, Stoneridge 1C versione G2V2; Imp. limit. vel. 85 km/h; disatt. mod. Eco 90 km/h; DAF Infotainment Luxury con altoparlanti Luxury; Adaptive Cruise Control (ACC) con FCW.

**Optional**

**09681** Preparazione per Maut
**06211** Sistema info. e intratt. DAF con radio FM/DAB/DAB+
**03470** DAF Infotainment System: Exclusive, predisposiz.
**01915** DAF Infotainment System: Luxury Plus
**09908** Cruise control
**06991** Regolatore di velocità predittivo
**06992** Predictive Cruise Control lite

## SICUREZZA E PROTEZIONE

Sistema avvertimento abbandono corsia; Senza controllo stabilità veicolo; Sistema immobiliser motore di base; No pacchetti EC-ADR; DAF Side & Turn Assist.

**Optional**

**08631** Airbag (conducente) e 2 tendicintura di sicurezza
**00795** Norme di sicurezza EC ADR

## SOSPENSIONI E ASSALI

Ant.: 8,00 t, paraboliche, 163N; Carico ponte posteriore 13,00 t; Post.: 28,00 t, sospensioni pneumatiche, SR1344; Carico sull'assale trainato 8,0 t; Dispositivo di sollevamento.

**Optional**

**06257** Carico assale anteriore 9,00 t
**04057** Ponte posteriore HR1356

## RUOTE E PNEUMATICI

Assali motore posteriori: 315/70R22,5; F1,385/55R22.5GO AFMAXS 160/000 K Steering ABA; R1,315/70R22.5GO AFMAXD 154/150 L Traction ACA; R2,315/70R22.5GO AFMAXS 156/150 L Steering ABA.

**Optional**

**16152** Marchi e tipi di pneumatici

005F0131QAAA - 202345C - 18-08-2023

## CATENA CINEMATICA

Motore MX-11, motore diesel 6 cilindri multicoppia, 10,8 litri. Potenza 270 kW (367 CV) a 1600 giri/min. Coppia massima 1950 Nm a 900-1125 giri/min.; Emissioni di scarico Euro 6; Carburante Eco; Cambio TraXon a 12 marce 12TX2010 DD, 16,69-1,00; Rapporto del cambio 16,69-1,00; Rapporto assale posteriore 2,38.

**Optional**

**07110** Prestazioni Eco
**02314** Cambio overdrive
**01514** Urge-to-move
**07101** Trasporto standard, versione Lite
**09637** Trasporto di liquidi
**08371** Long Combination Vehicle (LCV)
**09638** Applicazioni fuoristrada
**01498** Applicazioni fuori strada con funzione Rock-free
**03720** Senza ASR

## IMPIANTO FRENANTE

Freno motore allo scarico; Freni a disco ventilati anteriori e posteriori. Impianto pneumatico a doppio circuito con comando elettronico (EBS)..

**Optional**

**09921** Freno motore MX
**02715** freno di rallentamento integrato ZF
**01572** Freno di stazionamento a comando elettropneumatico
**00929** Assale motore posteriore con freni a tamburo

## TELAIO

Passo 4,70 m / sbalzo posteriore 1,20 m; Altezza longherone 310 mm; Posizione standard dei componenti; Serb. carb. 340L all. DX, alt. 620 mm; Serb. AdBlue® 45 l, sx dietro scatola batteria; Barra parantincastro anteriore (FUP); Paraspruzzi.

**Optional**

**16157** Serbatoi del carburante, materiali e dimensioni
**03323** Luci posteriori con LED

## EQUIPAGGIAMENTO RIMORCHIO

Traversa posteriore.

**Optional**

**04659** Cavo EBS rimorchio

## CARROZZERIE E PREDISPOSIZIONI PER CARROZZERIA

Connettore applicazione telaio.

**Optional**

**09421** Cablaggio di riserva aggiuntivo

## PRESA DI FORZA (PTO)

**Optional**

**16148** Tipi di PTO e posizioni

## ALIMENTAZIONE A 24 V

Alternatore 130 A, batterie 2x 140 Ah..

**Optional**

**08775** Alternatore 150 A
**08797** Batterie 2x175Ah
**07671** Batterie 2x210 Ah AGM tipo C
**06440** Batterie 2x230 Ah

## GVM E GCM

MTT tecnica relativa a peso telaio max 35000 kg; MTC max 38000 kg classe 2 relativa a trasmissione.

## CONDIZIONI DI UTILIZZO

Presa d'aria anteriore.

**Optional**

**08400** ModalitÃá silenziosa
**02260** Isolamento extra della cabina
**03648** Presa d'aria ciclonica in alto
**06614** Scudo contro il sollevamento della polvere

## ASSISTENZA E MANUTENZIONE

Warranty Plus - Trasmissione, copre tutto il veicolo per 1 anno come fornito dall'OEM (tranne parti soggette a usura effettiva), la trasmissione per il 2° e il 3° anno fino a 300.000 km e recupero da guasti per il 1° anno.; Assistenza ITS.

**Optional**

**08311** Intervallo di manutenzione esteso

## CONSEGNA VEICOLO

Serie di attrezzi minima.

**Optional**

**07569** Cric di sollevamento

**Go to DAF.com to configure your own perfect DAF.**

005F0131QAAA - 202345C - 18-08-2023

# XD 370

## FAQ 8X2 Cabinato

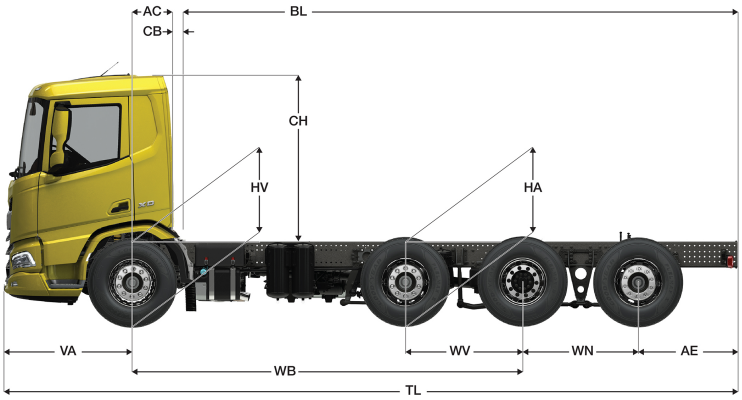


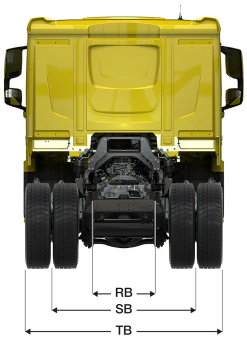


| | Wheelbase - AE | | Unladen weight[4] | | | Gross Carrying Capacity | | | Variable dimensions | | | | | | | | | |
|---|---|---|---|---|---|---|---|---|---|---|---|---|---|---|---|---|---|---|
| | WB | AE[5] | Front | Rear | Total | Front | Rear | Total | AC | CB[6] | CH | BL[7] | BL | TL | HA[8] | HA[9] | TK [10] | TW[11] |
| DAY CAB | 4,70 | 1,20 | 4677 | 4242 | 8919 | 3323 | 22353 | 23081 | 0,50 | 0,07 | 2,01 | 6,98 | 7,36 | 8,83 | 1,02 | 1,00 | 17,38 | 18,67 |
| | 5,05 | 1,20 | 4713 | 4259 | 8972 | 3287 | 22337 | 23028 | 0,50 | 0,07 | 2,01 | 7,61 | 8,01 | 9,18 | 1,02 | 1,00 | 18,39 | 19,70 |
| | 5,60 | 3,15 | 4632 | 4613 | 9244 | 3368 | 21983 | 22756 | 0,50 | 0,07 | 2,01 | 8,52 | 8,96 | 11,68 | 1,02 | 0,99 | 19,99 | 21,31 |
| | WB | AE[5] | Front | Rear | Total | Front | Rear | Total | AC | CB[6] | CH | BL[7] | BL | TL | HA[8] | HA[9] | TK [10] | TW[11] |
| SLEEPER CAB | 4,70 | 1,20 | 4779 | 4246 | 9025 | 3221 | 22350 | 22975 | 0,83 | 0,07 | 2,01 | 6,36 | 6,73 | 8,83 | 1,02 | 0,99 | 17,38 | 18,67 |
| | 5,05 | 1,20 | 4816 | 4262 | 9078 | 3184 | 22333 | 22922 | 0,83 | 0,07 | 2,01 | 6,99 | 7,39 | 9,18 | 1,02 | 1,00 | 18,39 | 19,70 |
| | 5,60 | 3,15 | 4735 | 4616 | 9350 | 3265 | 21980 | 22650 | 0,83 | 0,07 | 2,01 | 7,91 | 8,35 | 11,68 | 1,02 | 0,99 | 19,99 | 21,31 |
| | WB | AE[5] | Front | Rear | Total | Front | Rear | Total | AC | CB[6] | CH | BL[7] | BL | TL | HA[8] | HA[9] | TK [10] | TW[11] |
| SLEEPER HIGH CAB | 4,70 | 1,20 | 4809 | 4246 | 9055 | 3191 | 22350 | 22945 | 0,83 | 0,07 | 2,49 | 6,37 | 6,74 | 8,83 | 1,02 | 0,99 | 17,38 | 18,67 |
| | 5,05 | 1,20 | 4846 | 4262 | 9108 | 3154 | 22334 | 22892 | 0,83 | 0,07 | 2,49 | 6,99 | 7,39 | 9,18 | 1,02 | 1,00 | 18,39 | 19,70 |
| | 5,60 | 3,15 | 4765 | 4615 | 9380 | 3235 | 21981 | 22620 | 0,83 | 0,07 | 2,49 | 7,91 | 8,35 | 11,68 | 1,02 | 0,99 | 19,99 | 21,31 |

OTHER DIMENSIONS VA: 1,53 WV: 1,41 WN: 1,40 HV[12]: 1,01 HV[13]: 0,93 RB: 0,79 SB: 1,82 TB[14]: 2,48

1) MTT in conformità con i documenti di omologazione.
2) MTC in conformità con i documenti di omologazione
3) Carico assale con pneumatici di dimensioni standard.
4) Peso telaio e cabina calcolato con: Elementi con specifiche standard solo con 306 litri di carburante, serbatoio AdBlue® vuoto, conducente di 75 kg, tolleranza ± 3%. La modifica della specifiche può avere un impatto importante sul peso del veicolo.
5) Altre dimensioni AE sono disponibili per la maggior parte dei WB. Modifica lo sbalzo posteriore rispetto alla lunghezza della carrozzeria calcolata.
6) Il CB presentato si basa su presa d'aria e/o scarico.
7) La lunghezza della carrozzeria presentata si basa su un carico distribuito in modo uniforme ed un veicolo caricato fino alla massima capacità di carico dell'assale (valore minimo e massimo consentiti).
8) Altezza da scarico presso il centro dell'assale condotto.
9) Altezza da carico sull' assale motore.
10) TK = diametro di sterzata tra i marciapiedi.
11) TW = diametro di sterzata tra le pareti.
12) Altezza da scarico presso centro assale/i ant.
13) Altezza da carico presso centro assale/i ant.
14) TB è la larghezza totale nella parte posteriore (al centro dell'assale anteriore 255).

005F0131QAAA - 202345C - 18-08-2023

Depending on the vehicle configuration a specific option may not be possible. The availability and specification of this vehicle may differ per country. For further information please contact the DAF organisation. Pictures and technical illustrations are not binding in detail and can differ from the standard specification. Subject to modification without prior notice.