Specification sheet

XD 370

FAW 8X4 Cabinato

ENGINES
XD NewGen 370 MX-11 (270 kW / 367 CV)
XD NewGen 410 MX-11 (300 kW / 408 CV)
XD NewGen 450 MX-11 (330 kW / 449 CV)

GVM[1)]	GCM[2)]
32000 kg	44000 kg
Max. front 8000 kg	
Max. rear 24200 kg	

005F0151WAAA - 202345C - 18-08-2023

DAF Veicoli Industriali S.p.A., www.daftrucks.it

PACCHETTI DI OPTIONAL

Optional

17448 Pacchetto Safety NGD
10278 Pacchetto Efficiency Plus XD
17595 Pacchetto Executive XD/XF

ESTERNO DELLA CABINA

Day Cab lussuosa con aerodinamica senza pari per garantire una guida efficiente dal punto di vista del carburante e basse emissioni di CO2. Il parabrezza ampio e profondo curvato sui lati, insieme ai grandi finestrini laterali, offre al conducente una vista diretta ottimale per una maggiore sicurezza. Lunghezza cabina: 2030 mm; larghezza cabina: 2500 mm. Numero di gradini di accesso alla cabina: 2.; Sospensioni meccaniche cabina; Fari LED; DAF Corner View.

Optional

07018 Sleeper Cab
06244 Sleeper High Cab
02889 Versione parte anter. telaio: senza piastra inf.
02952 Versione parte anter. telaio: piastra inf. Aero
07586 Versione parte anter. telaio: robusta
01226 Sospensioni pneumatiche cabina
03358 Parasole esterno
03922 Fendinebbia
00936 Luci ausiliarie LED sul tetto cabina, predisposiz.
01836 Skylight LED
00949 Skylight LED; aux. Luci LED tetto cabina, predisp.
01925 Due luci di lavoro LED per parete post. cabina
01891 Luci lampeggianti davanti alla cabina, predisp.
06629 Due fari di emergenza
03232 Parabrezza con foglio di controllo solare
03317 Lunotto posteriore: vetro doppio
07343 Finestrino del marciapiede sulla porta passeggero
01362 Sistema di visione digitale DAF

AERODINAMICA

Optional

00008 Defl. tetto regol. corto per Sleeper High Cab
00082 Deflettore tetto regolabile per Day Cab
00097 Deflettore tetto regolabile per Sleeper Cab
00020 Deflett. tetto regol. lungo basso Sleeper High Cab
02662 Deflett. tetto regol. lungo medio Sleeper High Cab

COLORI

Colore cabina E1980 Crystal White; Colore telaio grigio.; Colore del paraurti: Crystal White.

ABITACOLO CABINA

Colore finiture interne della cabina: Luxury; Finiture cruscotto: Vision; Decorazione interna della cabina: Hexagon; Sedile conducente: Comfort Air; Sedile sec. cond.: cinema con copertura in tessuto; Tavolino cruscotto non fornito; Vano portaoggetti centrale; Controllo autom. temperatura e impianto climatizz.; Senza riscaldatore ausiliario cabina.

Optional

02354 Volante con dettagli argentati
02355 Volante, pelle
02353 Decorazione interna della cabina: Argenta
02350 Decorazione interna della cabina: Natura
07733 Sedile conducente: Luxury Air
07736 Sedile conducente: Super Air
07737 Sedile del conducente: Xtra Leather Air
09541 Sedile del conducente con bracciolo
01740 Bracciolo su entrambi i lati sedile conducente
02117 Terzo sedile
02837 Tavolino cruscotto
03948 Cassetto singolo
03954 Frigorifero
02838 Materasso in gommapiuma per cuccetta inferiore
02854 Materasso Xtra Comfort per cuccetta inferiore
01775 Mater. Xtra Comfort e coprimat. per cuccetta inf.
06970 Controllo climatizzazione cabina automatico

COMUNICAZIONE E GESTIONE DI GUIDA

DAF Connect; Tachigrafo digitale, Stoneridge 1C versione G2V2; Imp. limit. vel. 85 km/h; disatt. mod. Eco 90 km/h; DAF Infotainment Luxury con altoparlanti Luxury; Adaptive Cruise Control (ACC) con FCW.

Optional

09681 Preparazione per Maut
06211 Sistema info. e intratt. DAF con radio FM/DAB/DAB+
03470 DAF Infotainment System: Exclusive, predisposiz.
01915 DAF Infotainment System: Luxury Plus
09908 Cruise control
08023 Contr. velocità crociera adatt. con FCW e AEBS-3
06991 Regolatore di velocità predittivo
06992 Predictive Cruise Control lite

SICUREZZA E PROTEZIONE

Sistema avvertimento abbandono corsia; Senza controllo stabilità veicolo; Sistema immobiliser motore di base; No pacchetti EC-ADR; DAF Side & Turn Assist.

Optional

08631 Airbag (conducente) e 2 tendicintura di sicurezza
00795 Norme di sicurezza EC ADR

SOSPENSIONI E ASSALI

Ant.: 8,00 t, paraboliche, 163N; Carico ponte posteriore 13,00+ 13,00 t; Post.: 34,00 t, sospensioni pneumatiche, HR1670T; Carico sull'assale trainato 8,0 t; Dispositivo di sollevamento.

Optional

06257 Carico assale anteriore 9,00 t
06095 Carico assale anteriore 10,00 t
02788 Ponte posteriore SR1360T
08191 Monitoraggio carico assale

RUOTE E PNEUMATICI

Assali motore posteriori: 315/70R22,5; F1,315/70R22.5GO AFMAXS 156/150 L Steering ABA; R1,315/70R22.5GO AFMAXD 154/150 L Traction ACA; R2,315/70R22.5GO AFMAXS 156/150 L Steering ABA.

Optional

16152 Marchi e tipi di pneumatici

005F0151WAAA - 202345C - 18-08-2023

CATENA CINEMATICA

Motore MX-11, motore diesel 6 cilindri multicoppia, 10,8 litri. Potenza 270 kW (367 CV) a 1600 giri/min. Coppia massima 1950 Nm a 900-1125 giri/min.; Emissioni di scarico Euro 6; Carburante Eco; Cambio TraXon a 12 marce 12TX2610 OD, 12,92-0,77; Rapporto del cambio 12,92-0,77; Rapporto assale posteriore 3,46.

Optional

07110 Prestazioni Eco
02313 Cambio a presa diretta
01514 Urge-to-move
07101 Trasporto standard, versione Lite
09637 Trasporto di liquidi
09638 Applicazioni fuoristrada
01498 Applicazioni fuori strada con funzione Rock-free
03720 Senza ASR

IMPIANTO FRENANTE

Freno motore allo scarico; .

Optional

09921 Freno motore MX
02715 freno di rallentamento integrato ZF
01572 Freno di stazionamento a comando elettropneumatico
01497 Freno stazionam. pneumatico con avvertenza vocale
06127 Assale posteriore motore con freni a disco

TELAIO

Passo 4,55 m / sbalzo posteriore 1,20 m; Altezza longherone 310 mm; Posizione standard dei componenti; Serb. carb. 340L all. SX, alt. 620 mm; Serbatoio dell'AdBlue® da 45 l lato sx del telaio; Barra parantincastro anteriore (FUP); Paraspruzzi.

Optional

16157 Serbatoi del carburante, materiali e dimensioni
03323 Luci posteriori con LED

EQUIPAGGIAMENTO RIMORCHIO

Traversa posteriore.

Optional

04659 Cavo EBS rimorchio

CARROZZERIE E PREDISPOSIZIONI PER CARROZZERIA

Connettore applicazione telaio.

Optional

09421 Cablaggio di riserva aggiuntivo

PRESA DI FORZA (PTO)

Optional

16148 Tipi di PTO e posizioni

ALIMENTAZIONE A 24 V

Alternatore 130 A, batterie 2x 140 Ah..

Optional

08775 Alternatore 150 A
08797 Batterie 2x175Ah
07671 Batterie 2x210 Ah AGM tipo C
06440 Batterie 2x230 Ah

GVM E GCM

MTT tecnica relativa a peso telaio max 42000 kg; MTC max 44000 kg cl. 2 relativa a trasmissione.

CONDIZIONI DI UTILIZZO

Presa d'aria anteriore.

Optional

02260 Isolamento extra della cabina
03648 Presa d'aria ciclonica in alto
06614 Scudo contro il sollevamento della polvere

ASSISTENZA E MANUTENZIONE

Warranty Plus - Trasmissione, copre tutto il veicolo per 1 anno come fornito dall'OEM (tranne parti soggette a usura effettiva), la trasmissione per il 2° e il 3° anno fino a 200.000 km e recupero da guasti per il 1° anno.; Assistenza ITS.

Optional

08311 Intervallo di manutenzione esteso

CONSEGNA VEICOLO

Serie di attrezzi minima.

Optional

07569 Cric di sollevamento

Go to DAF.com to configure your own perfect DAF.

005F0151WAAA - 202345C - 18-08-2023

XD 370

FAW 8X4 Cabinato

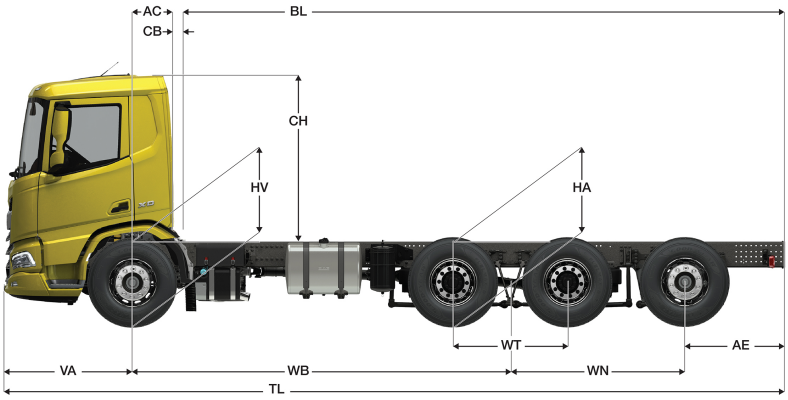

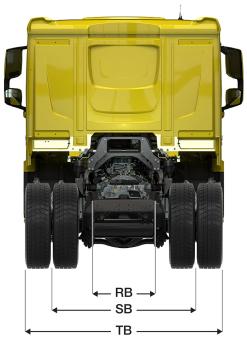

	Wheelbase - AE		Unladen weight[4]			Gross Carrying Capacity			Variable dimensions									
	WB	AE[5]	Front	Rear	Total	Front	Rear	Total	AC	CB[6]	CH	BL[7]	BL	TL	HA[8]	HA[9]	TK [10]	TW[11]
DAY CAB	4,05	1,20	4797	5118	9915	3203	19082	22085	0,50	0,07	2,01	6,86	6,86	8,89	1,03	1,01	14,14	15,54
	4,30	1,20	4820	5164	9984	3180	19036	22016	0,50	0,07	2,01	7,29	7,29	9,14	1,03	1,02	14,79	16,20
	4,55	1,20	4874	5236	10110	3126	18964	21890	0,50	0,07	2,01	7,74	7,74	9,39	1,03	1,02	15,44	16,86
	4,90	1,20	4897	5284	10182	3103	18916	21818	0,50	0,07	2,01	8,35	8,35	9,74	1,03	1,02	16,35	17,79
	5,55	1,20	4957	5360	10318	3043	18840	21682	0,50	0,07	2,01	9,48	9,48	10,39	1,03	1,02	18,05	19,50
SLEEPER CAB	WB	AE[5]	Front	Rear	Total	Front	Rear	Total	AC	CB[6]	CH	BL[7]	BL	TL	HA[8]	HA[9]	TK [10]	TW[11]
	4,05	1,20	4897	5121	10018	3103	19079	21982	0,83	0,07	2,01	6,23	6,23	8,89	1,03	1,01	14,14	15,54
	4,30	1,20	4921	5167	10087	3079	19033	21913	0,83	0,07	2,01	6,68	6,68	9,14	1,03	1,01	14,79	16,20
	4,55	1,20	4975	5239	10213	3025	18961	21787	0,83	0,07	2,01	7,12	7,12	9,39	1,03	1,02	15,44	16,86
	4,90	1,20	4998	5287	10285	3002	18913	21715	0,83	0,07	2,01	7,73	7,73	9,74	1,03	1,02	16,35	17,79
	5,55	1,20	5058	5363	10421	2942	18837	21579	0,83	0,07	2,01	8,88	8,88	10,39	1,03	1,02	18,05	19,50
SLEEPER HIGH CAB	WB	AE[5]	Front	Rear	Total	Front	Rear	Total	AC	CB[6]	CH	BL[7]	BL	TL	HA[8]	HA[9]	TK [10]	TW[11]
	4,05	1,20	4927	5120	10048	3073	19080	21952	0,83	0,07	2,49	6,25	6,25	8,89	1,03	1,01	14,14	15,54
	4,30	1,20	4951	5166	10117	3049	19034	21883	0,83	0,07	2,49	6,68	6,68	9,14	1,03	1,01	14,79	16,20
	4,55	1,20	5005	5238	10243	2995	18962	21757	0,83	0,07	2,49	7,13	7,13	9,39	1,03	1,02	15,44	16,86
	4,90	1,20	5028	5286	10315	2972	18914	21685	0,83	0,07	2,49	7,74	7,74	9,74	1,03	1,02	16,35	17,79
	5,55	1,20	5088	5362	10451	2912	18838	21549	0,83	0,07	2,49	8,89	8,89	10,39	1,03	1,02	18,05	19,50

OTHER DIMENSIONS	VA: 1,53 WT: 1,40 WN: 2,11 HV[12]: 1,01 HV[13]: 0,92 RB: 0,79 SB: 1,82 TB[14]: 2,48

1) MTT in conformità con i documenti di omologazione.
2) MTC in conformità con i documenti di omologazione
3) Carico assale con pneumatici di dimensioni standard.
4) Peso telaio e cabina calcolato con: Elementi con specifiche standard solo con 306 litri di carburante, serbatoio AdBlue® vuoto, conducente di 75 kg, tolleranza ± 3%. La modifica della specifiche può avere un impatto importante sul peso del veicolo.
5) Altre dimensioni AE sono disponibili per la maggior parte dei WB. Modifica lo sbalzo posteriore rispetto alla lunghezza della carrozzeria calcolata.
6) Il CB presentato si basa su presa d'aria e/o scarico.
7) La lunghezza della carrozzeria presentata si basa su un carico distribuito in modo uniforme ed un veicolo caricato fino alla massima capacità di carico dell'assale (valore minimo e massimo consentiti).
8) Altezza da scarico presso il centro dell'assale condotto.
9) Altezza da carico sull' assale motore.
10) TK = diametro di sterzata tra i marciapiedi.
11) TW = diametro di sterzata tra le pareti.
12) Altezza da scarico presso centro assale/i ant.
13) Altezza da carico presso centro assale/i ant.
14) TB è la larghezza totale nella parte posteriore (al centro dell'assale anteriore 255).

005F0151WAAA - 202345C - 18-08-2023

Depending on the vehicle configuration a specific option may not be possible. The availability and specification of this vehicle may differ per country. For further information please contact the DAF organisation. Pictures and technical illustrations are not binding in detail and can differ from the standard specification. Subject to modification without prior notice.