Specification sheet

XD 370

FAX 8X2 Cabinato

ENGINES
XD NewGen 370 MX-11 (270 kW / 367 CV)
XD NewGen 410 MX-11 (300 kW / 408 CV)
XD NewGen 450 MX-11 (330 kW / 449 CV)

GVM[1)]	GCM[2)]
32000 kg	38000 kg
Max. front 15000 kg	
Max. rear 19683 kg	

005F0191XAAA - 202345C - 18-08-2023

DAF Veicoli Industriali S.p.A., www.daftrucks.it

PACCHETTI DI OPTIONAL

Optional

17448 Pacchetto Safety NGD

17595 Pacchetto Executive XD/XF

ESTERNO DELLA CABINA

Day Cab lussuosa con aerodinamica senza pari per garantire una guida efficiente dal punto di vista del carburante e basse emissioni di CO2. Il parabrezza ampio e profondo curvato sui lati, insieme ai grandi finestrini laterali, offre al conducente una vista diretta ottimale per una maggiore sicurezza. Lunghezza cabina: 2030 mm; larghezza cabina: 2500 mm. Numero di gradini di accesso alla cabina: 3.; Sospensioni meccaniche cabina; Fari LED; DAF Corner View.

Optional

07018 Sleeper Cab

06244 Sleeper High Cab

02889 Versione parte anter. telaio: senza piastra inf.

07586 Versione parte anter. telaio: robusta

01226 Sospensioni pneumatiche cabina

03358 Parasole esterno

03922 Fendinebbia

00936 Luci ausiliarie LED sul tetto cabina, predisposiz.

01836 Skylight LED

00949 Skylight LED; aux. Luci LED tetto cabina, predisp.

01925 Due luci di lavoro LED per parete post. cabina

01891 Luci lampeggianti davanti alla cabina, predisp.

06629 Due fari di emergenza

03232 Parabrezza con foglio di controllo solare

03317 Lunotto posteriore: vetro doppio

07343 Finestrino del marciapiede sulla porta passeggero

01362 Sistema di visione digitale DAF

AERODINAMICA

Optional

00008 Defl. tetto regol. corto per Sleeper High Cab

00082 Deflettore tetto regolabile per Day Cab

00097 Deflettore tetto regolabile per Sleeper Cab

00020 Deflett. tetto regol. lungo basso Sleeper High Cab

COLORI

Colore cabina E1980 Crystal White; Colore telaio grigio.; Colore del paraurti: Crystal White.

ABITACOLO CABINA

Colore finiture interne della cabina: Luxury; Finiture cruscotto: Vision; Decorazione interna della cabina: Hexagon; Sedile conducente: Comfort Air; Sedile sec. cond.: cinema con copertura in tessuto; Tavolino cruscotto non fornito; Vano portaoggetti centrale; Controllo autom. temperatura e impianto climatizz.; Senza riscaldatore ausiliario cabina.

Optional

02354 Volante con dettagli argentati

02355 Volante, pelle

02353 Decorazione interna della cabina: Argenta

02350 Decorazione interna della cabina: Natura

07733 Sedile conducente: Luxury Air

07736 Sedile conducente: Super Air

07737 Sedile del conducente: Xtra Leather Air

09541 Sedile del conducente con bracciolo

01740 Bracciolo su entrambi i lati sedile conducente

02117 Terzo sedile

02837 Tavolino cruscotto

03948 Cassetto singolo

03954 Frigorifero

02838 Materasso in gommapiuma per cuccetta inferiore

02854 Materasso Xtra Comfort per cuccetta inferiore

01775 Mater. Xtra Comfort e coprimat. per cuccetta inf.

06970 Controllo climatizzazione cabina automatico

COMUNICAZIONE E GESTIONE DI GUIDA

DAF Connect; Tachigrafo digitale, Stoneridge 1C versione G2V2; Imp. limit. vel. 85 km/h; disatt. mod. Eco 90 km/h; DAF Infotainment Luxury con altoparlanti Luxury; Adaptive Cruise Control (ACC) con FCW.

Optional

09681 Preparazione per Maut

06211 Sistema info. e intratt. DAF con radio FM/DAB/DAB+

03470 DAF Infotainment System: Exclusive, predisposiz.

01915 DAF Infotainment System: Luxury Plus

09908 Cruise control

08023 Contr. velocità crociera adatt. con FCW e AEBS-3

06991 Regolatore di velocità predittivo

06992 Predictive Cruise Control lite

SICUREZZA E PROTEZIONE

Sistema avvertimento abbandono corsia; Senza controllo stabilità veicolo; Sistema immobiliser motore di base; No pacchetti EC-ADR; DAF Side & Turn Assist.

Optional

08631 Airbag (conducente) e 2 tendicintura di sicurezza

00795 Norme di sicurezza EC ADR

SOSPENSIONI E ASSALI

Ant.: 2 x 8,00 t, parabolica, 163N; Carico ponte posteriore 13,00 t; Post.: 20,00 t, sospensioni pneumatiche, SR1344; Carico sull'assale trainato 8,0 t; Dispositivo di sollevamento.

Optional

06264 Carico assali anteriori 9,00 + 9,00 t

04057 Ponte posteriore HR1356

08191 Monitoraggio carico assale

RUOTE E PNEUMATICI

Assali motore posteriori: 315/60R22.5; F1,315/60R22.5GO FMXSE 154/148 L Steering BBB 3P; R1,315/60R22.5GO FMXSE 154/148 L Steering BBB 3P; R2,315/60R22.5GO FMXSE 154/148 L Steering BBB 3P.

Optional

16152 Marchi e tipi di pneumatici

CATENA CINEMATICA

Motore MX-11, motore diesel 6 cilindri multicoppia, 10,8 litri. Potenza 270 kW (367 CV) a 1600 giri/min. Coppia massima 1950 Nm a 900-1125 giri/min.; Emissioni di scarico Euro 6; Carburante Eco; Cambio TraXon a 12 marce 12TX2010 DD, 16,69-1,00; Rapporto del cambio 16,69-1,00; Rapporto assale posteriore 2,38.

Optional

07110 Prestazioni Eco

02314 Cambio overdrive

01514 Urge-to-move

07101 Trasporto standard, versione Lite

09637 Trasporto di liquidi

08371 Long Combination Vehicle (LCV)

09638 Applicazioni fuoristrada

01498 Applicazioni fuori strada con funzione Rock-free

03720 Senza ASR

IMPIANTO FRENANTE

Freno motore allo scarico; Freni a disco ventilati anteriori e posteriori. Impianto pneumatico a doppio circuito con comando elettronico (EBS)..

005F0191XAAA - 202345C - 18-08-2023

Optional

09921 Freno motore MX

02715 freno di rallentamento integrato ZF

01572 Freno di stazionamento a comando elettropneumatico

01497 Freno stazionam. pneumatico con avvertenza vocale

00929 Assale motore posteriore con freni a tamburo

TELAIO

Passo 5,00 m / sbalzo posteriore 1,75 m; Altezza longherone 310 mm; Posizione standard dei componenti; Serb. carb. 340L all. SX, alt. 620 mm; Serb. AdBlue® 45 l, sx dietro scatola batteria; Barra parantincastro anteriore (FUP); Paraspruzzi.

Optional

16157 Serbatoi del carburante, materiali e dimensioni

07070 Supporto ruota di scorta lato sinistro

03323 Luci posteriori con LED

EQUIPAGGIAMENTO RIMORCHIO

Traversa posteriore.

Optional

04659 Cavo EBS rimorchio

CARROZZERIE E PREDISPOSIZIONI PER CARROZZERIA

Connettore applicazione telaio.

Optional

09421 Cablaggio di riserva aggiuntivo

PRESA DI FORZA (PTO)

Optional

16148 Tipi di PTO e posizioni

ALIMENTAZIONE A 24 V

Alternatore 130 A, batterie 2x 140 Ah..

Optional

08775 Alternatore 150 A

08797 Batterie 2x175Ah

07671 Batterie 2x210 Ah AGM tipo C

06440 Batterie 2x230 Ah

GVM E GCM

MTT tecnica relativa a peso telaio max 35000 kg; MTC max 38000 kg classe 2 relativa a trasmissione.

CONDIZIONI DI UTILIZZO

Presa d'aria anteriore.

Optional

08400 ModalitÃá silenziosa

02260 Isolamento extra della cabina

03648 Presa d'aria ciclonica in alto

06614 Scudo contro il sollevamento della polvere

ASSISTENZA E MANUTENZIONE

Warranty Plus - Trasmissione, copre tutto il veicolo per 1 anno come fornito dall'OEM (tranne parti soggette a usura effettiva), la trasmissione per il 2° e il 3° anno fino a 300.000 km e recupero da guasti per il 1° anno.; Assistenza ITS.

Optional

08311 Intervallo di manutenzione esteso

CONSEGNA VEICOLO

Serie di attrezzi minima.

Optional

07569 Cric di sollevamento

Go to DAF.com to configure your own perfect DAF.

005F0191XAAA - 202345C - 18-08-2023

XD 370

FAX 8X2 Cabinato

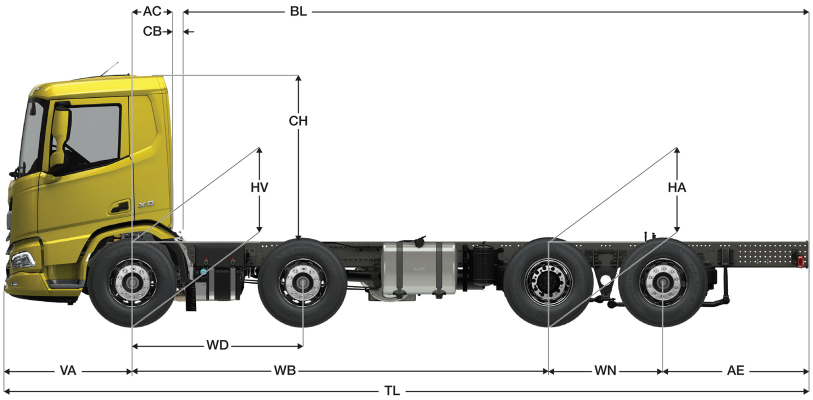

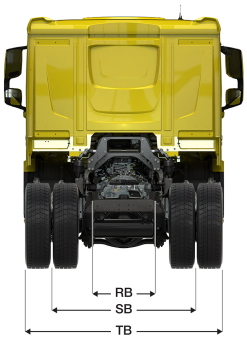

	Wheelbase - AE		Unladen weight[4]			Gross Carrying Capacity			Variable dimensions									
	WB	AE[5]	Front	Rear	Total	Front	Rear	Total	AC	CB[6]	CH	BL[7]	BL	TL	HA[8]	HA[9]	TK [10]	TW[11]
DAY CAB	4,60	1,55	7096	2180	9276	7904	17503	22724	0,50	0,07	2,01	6,58	6,58	9,08	0,99	0,96	17,08	18,37
	5,00	1,75	7011	2362	9372	7989	17322	22628	0,50	0,07	2,01	7,09	7,09	9,68	0,99	0,96	18,24	19,55
	5,70	2,00	6873	2596	9469	8127	17087	22531	0,50	0,07	2,01	7,97	7,97	10,63	0,99	0,96	20,27	21,60
	6,40	2,60	6915	3022	9937	8085	16661	22063	0,50	0,07	2,01	8,88	8,88	11,93	0,99	0,96	22,31	23,65
	WB	AE[5]	Front	Rear	Total	Front	Rear	Total	AC	CB[6]	CH	BL[7]	BL	TL	HA[8]	HA[9]	TK [10]	TW[11]
SLEEPER CAB	4,60	1,55	7229	2158	9386	7771	17525	22614	0,83	0,07	2,01	5,95	5,95	9,08	0,99	0,96	17,08	18,37
	5,00	1,75	7141	2342	9483	7859	17341	22517	0,83	0,07	2,01	6,46	6,46	9,68	0,99	0,96	18,24	19,55
	5,70	2,00	7002	2579	9580	7998	17104	22420	0,83	0,07	2,01	7,35	7,35	10,63	0,99	0,96	20,27	21,60
	6,40	2,60	7041	3007	10048	7959	16676	21952	0,83	0,07	2,01	8,25	8,25	11,93	0,99	0,96	22,31	23,65
	WB	AE[5]	Front	Rear	Total	Front	Rear	Total	AC	CB[6]	CH	BL[7]	BL	TL	HA[8]	HA[9]	TK [10]	TW[11]
SLEEPER HIGH CAB	4,60	1,55	7266	2150	9416	7734	17533	22584	0,83	0,07	2,49	5,95	5,95	9,08	0,99	0,96	17,08	18,37
	5,00	1,75	7178	2335	9513	7822	17348	22487	0,83	0,07	2,49	6,47	6,47	9,68	0,99	0,96	18,24	19,55
	5,70	2,00	7037	2573	9610	7963	17110	22390	0,83	0,07	2,49	7,37	7,37	10,63	0,99	0,96	20,27	21,60
	6,40	2,60	7076	3001	10077	7924	16682	21923	0,83	0,07	2,49	8,27	8,27	11,93	0,99	0,96	22,31	23,65

OTHER DIMENSIONS VA: 1,53 WD: 2,05 WN: 1,40 HV[12]: 1,03 HV[13]: 0,96 RB: 0,79 SB: 1,82 TB[14]: 2,48

1) MTT in conformità con i documenti di omologazione.
2) MTC in conformità con i documenti di omologazione
3) Carico assale con pneumatici di dimensioni standard.
4) Peso telaio e cabina calcolato con: Elementi con specifiche standard solo con 306 litri di carburante, serbatoio AdBlue® vuoto, conducente di 75 kg, tolleranza ± 3%. La modifica della specifiche può avere un impatto importante sul peso del veicolo.
5) Altre dimensioni AE sono disponibili per la maggior parte dei WB. Modifica lo sbalzo posteriore rispetto alla lunghezza della carrozzeria calcolata.
6) Il CB presentato si basa su presa d'aria e/o scarico.
7) La lunghezza della carrozzeria presentata si basa su un carico distribuito in modo uniforme ed un veicolo caricato fino alla massima capacità di carico dell'assale (valore minimo e massimo consentiti).
8) Altezza da scarico sull'assale motore. (assale posteriore abbassato).
9) Altezza da carico sull' assale motore.
10) TK = diametro di sterzata tra i marciapiedi.
11) TW = diametro di sterzata tra le pareti.
12) Altezza da scarico presso centro assale/i ant.
13) Altezza da carico presso centro assale/i ant.
14) TB è la larghezza totale nella parte posteriore (al centro dell'assale anteriore 255).

005F0191XAAA - 202345C - 18-08-2023

Depending on the vehicle configuration a specific option may not be possible. The availability and specification of this vehicle may differ per country. For further information please contact the DAF organisation. Pictures and technical illustrations are not binding in detail and can differ from the standard specification. Subject to modification without prior notice.