Specification sheet

XB 190

FA 4X2 Cabinato, 10t

ENGINES
XB NewGen 190 PX-5 (139 kW / 189 hp)
XB NewGen 210 PX-5 (153 kW / 208 hp)
XB NewGen 230 PX-7 (167 kW / 227 hp)
XB NewGen 260 PX-7 (189 kW / 257 hp)

GVM[1)]	GCM[2)]
10000 kg	10000 kg
Max. front 4000 kg	
Max. rear 7200 kg	

005F3802BAAA - 202345C - 18-08-2023

DAF Veicoli Industriali S.p.A., www.daftrucks.it

ESTERNO DELLA CABINA

Day Cab con paraurti in acciaio, vetri colorati e alzacristalli elettrici. Specchi retrovisori principali e specchi grandangolari riscaldati elettricamente. Larghezza cabina 2130 mm.; Specchi retrovisore a regolazione elettrica; Staffe specchi, carrozzeria 2,50-2,60 m; Specchio visione anteriore; Videocamera per vista posteriore, predisposizione.

Optional

02576 Day Cab estesa
02106 cabina con cuccette
01173 Sospensioni meccaniche cabina
01605 Sospensioni meccaniche della cabina rinforzate
09983 Fendinebbia
09984 Fendinebbia e luci per curve
06629 Due fari di emergenza
02083 Due fari rotanti a LED
07343 Finestrino del marciapiede sulla porta passeggero
00915 Senza vetro lat./con vetro post. singolo
09101 Vetro colorato verde, riscaldato
03605 Staffe specchi, carrozzeria 2,10-2,29 m
09282 Staffe specchi, carrozzeria 2,30-2,40 m
09283 Staffe specchi, carrozzeria 2,40-2,50 m

AERODINAMICA

Optional

09286 Spoiler per tetto predisposto
06776 Spoiler per tetto regolabile
07109 Spoiler per tetto regolabile alto (set)
07092 Spoiler per tetto regolabile basso (set)
09287 Predisp. fenders laterali
07112 Fender laterali lunghi (set)

COLORI

; Pannello fari e paraurti: Stone Grey; Gradini cabina e parafango Stone Grey; Colore telaio grigio..

Optional

06485 Pannello fari e paraurti: colore cabina
01109 Gradini cabina e parafango in colore cabina
16153 Colori di cabina e telaio

ABITACOLO CABINA

Guida a sinistra (LHD); Piantone sterzo a regolazione manuale; Sedile conducente: con sospensione pneumatica; Sedile passeggero: fisso, velluto; Vano nel tunnel motore.

Optional

01847 Guida a destra (RHD)
09271 Volante, pelle, colore nero
03516 Piantone sterzo a regolazione pneumatica
00967 Cinture di sicurezza rosse
16158 Tipi di sedile
04346 Lettino inferiore, altezza normale
03703 Riscaldatore ausiliario cabina Air Top 2000
04246 Botola tetto, comando manuale
04258 Botola tetto, comando elettrico

COMUNICAZIONE E GESTIONE DI GUIDA

Connettore FMS, predisposizione; Tachigrafo digitale, Stoneridge 1C versione G2V2; Driver Performance Assistant.

Optional

16155 Impianto audio, marchi e tipi

SICUREZZA E PROTEZIONE

Riconoscimento limiti di velocità; Rilevamento della sonnolenza DAF; Assistenza alla partenza.

Optional

08631 Airbag (conducente) e 2 tendicintura di sicurezza
07414 Avvertenza retromarcia con volume automatico
16156 Pacchetti EC-ADR

SOSPENSIONI E ASSALI

Ant.: 4,00 t, parab., F48; Post.: 7,20 t, parab., SR8.22.

Optional

08654 Carico assale anteriore 4,50 t
01372 Molle pneumatiche posteriori
00369 Molle posteriori paraboliche, asimmetriche
06411 Carico ponte posteriore 8,50 t

RUOTE E PNEUMATICI

Assali anteriori: 235/75R17.5; Assali motore posteriori: 235/75R17.5; Goodyear; Anelli di protezione cerchi argento.

Optional

06764 Anelli di protezione cerchi neri
16152 Marchi e tipi di pneumatici

CATENA CINEMATICA

Motore PX-5, motore diesel 4 cilindri, 4,5 litri. Potenza 139 kW (189 CV) a 2300 giri/min. Coppia massima 745 Nm a 1200-1700 giri/min.; Emissioni di scarico Euro 6; Cambio manuale, 6 marce; Rapporto al cambio 6,58-0,78; Rapporto al ponte 3.31.

Optional

07667 Cambio automatico PowerLine, 8 marce
09888 Cambio automatico, 5 marce
01879 Rapporto al ponte 3.73
02800 Rapporto assale posteriore 4,10
02808 Rapporto assale posteriore 4,56
02809 Rapporto al ponte 5.13
02843 Bloccaggio del differenziale meccanico

IMPIANTO FRENANTE

Freno motore allo scarico.

Optional

06195 Comando freno stazion. con posizione di controllo
09524 Freno di stazionamento con avvertenza vocale
09525 Com. freno staz. con pos. controllo e avv. vocale

TELAIO

Passo 3,55 m/sbalzo posteriore 1,98 m; Altezza longherone 210 mm; Unità EAS lato dx, scarico dx rivolto indietro; Scatola batteria SX, senza supp. ruota di scorta; Serbatoio del carburante in plastica da 110 l; Serbatoio dell'AdBlue® da 30 l, lato dx del telaio; Paraspruzzi.

Optional

04426 Batterie a SX, supp. ruota scorta in sbalzo post.
04439 Scatola batt sin, supporto ruota scorta dest
01623 Barra paraincastro posteriore
02011 Supporto ruota di scorta nello sbalzo posteriore
07071 Supporto ruota di scorta lato destro
03323 Luci posteriori con LED

EQUIPAGGIAMENTO RIMORCHIO

Traversa posteriore.

005F3802BAAA - 202345C - 18-08-2023

Optional

06779 Traversa D85-Dc70-V25, senza giunto, montata

06657 Trav. D85-Dc70-V25, giunto D85, montati

04661 Valore D della traversa D = 8,5

CARROZZERIE E PREDISPOSIZIONI PER CARROZZERIA

Senza modulo allestitore (BBM); Connettore applicazione telaio; Schema fori di collegamento standard carrozzeria.

Optional

09952 Modulo allestitore (BBM) Full

06691 Connettore applicaz. parte anteriore cabina

02950 Connettore applicazione per piattaforma idraulica

09240 Connettore applicaz. per veicolo raccolta rifiuti

01502 Senza luci d'ingombro laterali

07487 Collegamento carrozz. BAM 1, con staffe separate.

07488 Collegamento carrozz. BAM 3, con staffe separate.

PRESA DI FORZA (PTO)

Optional

06624 Presa di forza al motore anteriore indiretta

06785 Presa forza motore ant., pred. generatore 22,5 kW

06282 PTO mot. post. a ore 13, permanente, comando pompa

16148 Tipi di PTO e posizioni

ALIMENTAZIONE A 24 V

Alternatore 80 A, batterie 2x 125 Ah..

Optional

01897 Alternatore 100 A

08797 Batterie 2x175Ah

GVM E GCM

MTT tecnica relativa a peso telaio max 10000 kg; MTC tecnica relativa a trasmissione uguale a MTT.

Optional

03016 MTT tecnica relativa a peso telaio max 11990 kg

08012 MTT tecnica relativa a peso telaio max 12000 kg

00054 MTC max 18000 kg relativa a trasmissione

00728 MTC max 20000 kg relativa a trasmissione

08629 MTC max 22000 kg relativa a trasmissione

03700 MTC tecnica relativa a trasmissione = MTT+3500 kg

CONDIZIONI DI UTILIZZO

Separatore di umidità, riscaldato; Presa d'aria inferiore.

Optional

01282 Clima moderato

04256 Separatore di umidità, non riscaldato

04482 Presa d'aria in alto dietro alla cabina

09960 Presa d'aria sul tetto cabina

CONSEGNA VEICOLO

Serie di attrezzi standard.

Optional

06491 Serie di attrezzi Europa Orientale

Go to DAF.com to configure your own perfect DAF.

005F3802BAAA - 202345C - 18-08-2023

XB 190

FA 4X2 Cabinato, 10t

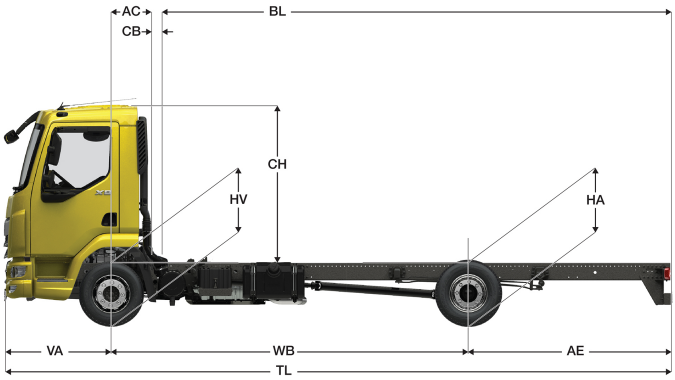

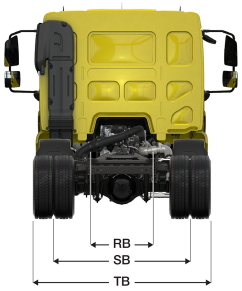

	Wheelbase - AE		Unladen weight[4]			Gross Carrying Capacity			Variable dimensions									
	WB	AE[5]	Front	Rear	Total	Front	Rear	Total	AC	CB[6]	CH[7]	BL[8]	BL	TL	HA[9]	HA[10]	TK [11]	TW[12]
DAY CAB	3,15	1,73	2453	941	3395	1547	6259	6605	0,33	0,12	1,84	3,93	5,06	6,16	0,98	0,96	10,82	12,14
	3,55	1,98	2461	965	3426	1539	6235	6574	0,33	0,12	1,84	4,55	5,83	6,81	0,98	0,96	11,79	13,13
	3,90	2,23	2464	983	3447	1536	6217	6553	0,33	0,12	1,84	5,08	6,49	7,41	0,98	0,96	12,64	14,00
	4,30	2,43	2474	1007	3480	1526	6193	6520	0,33	0,12	1,84	5,70	7,27	8,01	0,98	0,97	13,62	14,99
	4,65	2,75	2475	1029	3504	1525	6171	6496	0,33	0,12	1,84	6,22	7,93	8,68	0,98	0,96	14,48	15,87
	5,00	2,83	2491	1044	3535	1509	6156	6465	0,33	0,12	1,84	6,77	8,61	9,11	0,98	0,97	15,34	16,74
	5,40	2,43	2518	1031	3549	1482	6169	6451	0,33	0,12	1,84	7,43	9,43	9,11	0,98	0,99	16,32	17,73
	5,70	2,41	2532	1039	3571	1468	6161	6429	0,33	0,12	1,84	7,90	10,01	9,39	0,98	1,00	17,06	18,48
	6,10	2,65	2539	1059	3598	1461	6141	6402	0,33	0,12	1,84	8,52	10,80	10,03	0,98	0,99	18,05	19,48
	6,40	2,80	2548	1077	3624	1452	6123	6376	0,33	0,12	1,84	8,99	11,39	10,48	0,98	1,00	18,79	20,23
	6,70	3,00	2554	1098	3652	1446	6102	6348	0,33	0,12	1,84	9,46	11,98	10,98	0,98	0,99	19,54	20,98
	WB	AE[5]	Front	Rear	Total	Front	Rear	Total	AC	CB[6]	CH[7]	BL[8]	BL	TL	HA[9]	HA[10]	TK [11]	TW[12]
SLEEPER CAB	3,55	1,98	2602	947	3550	1398	6253	6450	0,73	0,07	1,94	3,97	5,27	6,81	0,98	0,95	11,79	13,13
	3,90	2,23	2604	967	3571	1396	6233	6429	0,73	0,07	1,94	4,51	5,95	7,41	0,98	0,95	12,64	14,00
	4,30	2,43	2612	992	3604	1388	6208	6396	0,73	0,07	1,94	5,14	6,74	8,01	0,98	0,96	13,62	14,99
	4,65	2,75	2612	1016	3628	1388	6184	6372	0,73	0,07	1,94	5,68	7,43	8,68	0,98	0,96	14,48	15,87
	5,00	2,83	2628	1032	3659	1372	6168	6341	0,73	0,07	1,94	6,25	8,12	9,11	0,98	0,96	15,34	16,74
	5,40	2,43	2653	1019	3673	1347	6181	6327	0,73	0,07	1,94	6,91	8,94	9,11	0,98	0,99	16,32	17,73
	5,70	2,41	2667	1028	3695	1333	6172	6305	0,73	0,07	1,94	7,39	9,56	9,39	0,98	0,99	17,06	18,48
	6,10	2,65	2673	1049	3722	1327	6151	6278	0,73	0,07	1,94	8,04	10,35	10,03	0,98	0,99	18,05	19,48
	6,40	2,80	2681	1067	3748	1319	6133	6252	0,73	0,07	1,94	8,51	10,95	10,48	0,98	0,99	18,79	20,23
	6,70	3,00	2687	1089	3776	1313	6111	6224	0,73	0,07	1,94	8,98	11,55	10,98	0,98	0,99	19,54	20,98

OTHER DIMENSIONS VA: 1,28 HV[13]: 0,92 HV[14]: 0,87 RB: 0,86 SB: 1,74 TB[15]: 2,32

1) MTT in conformità con i documenti di omologazione.
2) MTC in conformità con i documenti di omologazione
3) Carico assale con pneumatici di dimensioni standard.
4) Peso telaio e cabina calcolato con: Elementi con specifiche standard solo con 99 litri di carburante, serbatoio AdBlue® vuoto, conducente di 75 kg, tolleranza ± 3%. La modifica della specifiche può avere un impatto importante sul peso del veicolo.
5) Altre dimensioni AE sono disponibili per la maggior parte dei WB. Modifica lo sbalzo posteriore rispetto alla lunghezza della carrozzeria calcolata.
6) Il CB presentato si basa su presa d'aria e/o scarico.
7) L'altezza della cabina è misurata dalla traversa del telaio alla botola chiusa del tetto della cabina.
8) La lunghezza della carrozzeria presentata si basa su un carico distribuito in modo uniforme ed un veicolo caricato fino alla massima capacità di carico dell'assale (valore minimo e massimo consentiti).
9) Altezza da scarico presso il centro dell'assale condotto.
10) Altezza da carico sull' assale motore.
11) TK = diametro di sterzata tra i marciapiedi.
12) TW = diametro di sterzata tra le pareti.
13) Altezza da scarico presso centro assale/i ant.
14) Altezza da carico presso centro assale/i ant.
15) TB è la larghezza totale nella parte posteriore (al centro dell'assale anteriore 255).

005F3802BAAA - 202345C - 18-08-2023

Depending on the vehicle configuration a specific option may not be possible. The availability and specification of this vehicle may differ per country. For further information please contact the DAF organisation. Pictures and technical illustrations are not binding in detail and can differ from the standard specification. Subject to modification without prior notice.