Specification sheet

XBC 230

FA 4X2 Cabinato, 19t

ENGINES
XBC NewGen 230 PX-7 (167 kW / 227 hp)
XBC NewGen 260 PX-7 (189 kW / 257 hp)
XBC NewGen 290 PX-7 (212 kW / 287 hp)
XBC NewGen 310 PX-7 (227 kW / 308 hp)

GVM[1)]	GCM[2)]
18000 kg	19000 kg
Max. front 7500 kg	
Max. rear 11500 kg	

005F5803ABAA - 202345E - 22-08-2023

DAF Veicoli Industriali S.p.A., www.daftrucks.it

ESTERNO DELLA CABINA

Day Cab con paraurti in acciaio, vetri colorati e alzacristalli elettrici. Specchi retrovisori principali e specchi grandangolari riscaldati elettricamente. Larghezza cabina 2130 mm.; Specchi retrovisore a regolazione elettrica; Staffe specchi, carrozzeria 2,50-2,60 m; Specchio visione anteriore; Videocamera per vista posteriore, predisposizione.

Optional

01605 Sospensioni meccaniche della cabina rinforzate
06629 Due fari di emergenza
02083 Due fari rotanti a LED
07343 Finestrino del marciapiede sulla porta passeggero
00915 Senza vetro lat./con vetro post. singolo
09101 Vetro colorato verde, riscaldato
09283 Staffe specchi, carrozzeria 2,40-2,50 m

AERODINAMICA

Optional

09286 Spoiler per tetto predisposto
06776 Spoiler per tetto regolabile
07109 Spoiler per tetto regolabile alto (set)
07092 Spoiler per tetto regolabile basso (set)
09287 Predisp. fenders laterali
07112 Fender laterali lunghi (set)

COLORI

; Pannello fari e paraurti: Stone Grey; Riv. grad. in., gr. ac. cab. e paraf. Stone Grey.; Colore telaio grigio..

Optional

06485 Pannello fari e paraurti: colore cabina
16153 Colori di cabina e telaio

ABITACOLO CABINA

Guida a sinistra (LHD); Piantone sterzo a regolazione manuale; Sedile conducente: con sospensione pneumatica; Sedile passeggero: fisso, velluto; Vano nel tunnel motore.

Optional

01847 Guida a destra (RHD)
09271 Volante, pelle, colore nero
03516 Piantone sterzo a regolazione pneumatica
00967 Cinture di sicurezza rosse
16158 Tipi di sedile
04246 Botola tetto, comando manuale

COMUNICAZIONE E GESTIONE DI GUIDA

Connettore FMS, predisposizione; Tachigrafo digitale, Stoneridge 1C versione G2V2; Driver Performance Assistant.

Optional

16155 Impianto audio, marchi e tipi

SICUREZZA E PROTEZIONE

Riconoscimento limiti di velocità; Rilevamento della sonnolenza DAF; Assistenza alla partenza.

Optional

08631 Airbag (conducente) e 2 tendicintura di sicurezza
07414 Avvertenza retromarcia con volume automatico
16156 Pacchetti EC-ADR

SOSPENSIONI E ASSALI

Assale anteriore tipo 152N, offset verticale 100 mm. Sospensioni a balestra parabolica, compresi ammortizzatori e stabilizzatori. Carico massimo 7,5 t.; Ponte posteriore motore tipo SR1132 con riduzione singola e sospensioni a balestra paraboliche asimmetriche, compresi ammortizzatori. Carico max. 11,5 t..

RUOTE E PNEUMATICI

Assali anteriori: 315/80R22.5; Assali motore posteriori: 315/80R22.5; Goodyear; Anelli di protezione cerchi argento.

Optional

06764 Anelli di protezione cerchi neri
06766 Anelli di protezione cerchi cromati DAF
16152 Marchi e tipi di pneumatici

CATENA CINEMATICA

Motore PX-7, motore diesel 6 cilindri, 6,7 litri. Potenza 167 kW (227 CV) a 1900 giri/min. Coppia massima 890 Nm a 1000-1700 giri/min.; Emissioni di scarico Euro 6; Cambio manuale, 6 marce; Rapporto al cambio 6,75-0,78; Rapporto al ponte 5.13.

Optional

04393 Cambio manuale, 9 marce
07667 Cambio automatico PowerLine, 8 marce
02313 Cambio a presa diretta
01879 Rapporto al ponte 3.73
02800 Rapporto assale posteriore 4,10
02808 Rapporto assale posteriore 4,56
03315 Rapporto al ponte 5.63

IMPIANTO FRENANTE

Freno motore allo scarico.

Optional

09524 Freno di stazionamento con avvertenza vocale

TELAIO

Passo 3,45 m / sbalzo posteriore 1,12 m; Altezza longherone 270 mm; Unità EAS lato destro, scarico verticale; Scatola batteria SX, senza supp. ruota di scorta; Serbatoio carburante in plastica 200 l; Serbatoio dell'AdBlue® da 30 l, lato dx del telaio; Senza barra paraincastro anteriore; Senza paraspruzzi.

Optional

04439 Scatola batt sin, supporto ruota scorta dest
07071 Supporto ruota di scorta lato destro
03323 Luci posteriori con LED

EQUIPAGGIAMENTO RIMORCHIO

Traversa posteriore.

CARROZZERIE E PREDISPOSIZIONI PER CARROZZERIA

Senza modulo allestitore (BBM); Connettore applicazione telaio; Schema fori di collegamento standard carrozzeria.

Optional

09952 Modulo allestitore (BBM) Full
06691 Connettore applicaz. parte anteriore cabina
02950 Connettore applicazione per piattaforma idraulica
09240 Connettore applicaz. per veicolo raccolta rifiuti
01502 Senza luci d'ingombro laterali

PRESA DI FORZA (PTO)

Optional

06282 PTO mot. post. a ore 13, permanente, comando pompa
16148 Tipi di PTO e posizioni

005F5803ABAA - 202345E - 22-08-2023

ALIMENTAZIONE A 24 V

Alternatore 80 A, batterie 2x 125 Ah..

Optional

01897 Alternatore 100 A

08797 Batterie 2x175Ah

GVM E GCM

MTT tecnica relativa a peso telaio max 19000 kg; MTC tecnica relativa a trasmissione uguale a MTT.

Optional

00064 MTC max 22500 kg relativa a trasmissione

CONDIZIONI DI UTILIZZO

Separatore di umidità, riscaldato; Presa d'aria in alto dietro alla cabina.

Optional

01282 Clima moderato

04256 Separatore di umidità, non riscaldato

09960 Presa d'aria sul tetto cabina

CONSEGNA VEICOLO

Serie di attrezzi standard.

Optional

06491 Serie di attrezzi Europa Orientale

005F5803ABAA - 202345E - 22-08-2023

Go to DAF.com to configure your own perfect DAF.

XBC 230

FA 4X2 Cabinato, 19t

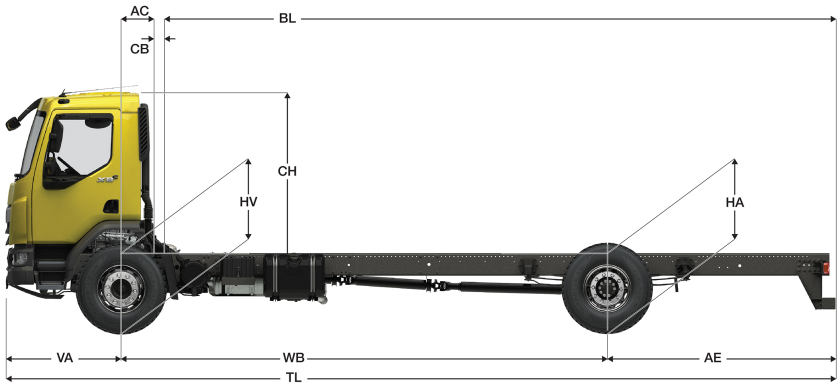

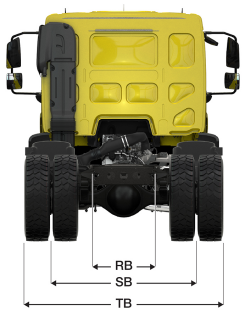

	Wheelbase - AE		Unladen weight[4]			Gross Carrying Capacity			Variable dimensions									
	WB	AE[5]	Front	Rear	Total	Front	Rear	Total	AC	CB[6]	CH[7]	BL[8]	BL	TL	HA[9]	HA[10]	TK [11]	TW[12]
DAY CAB	3,45	1,12	3252	1431	4682	4248	10069	13318	0,24	0,24	1,88	3,89	3,89	5,95	1,08	0,96	12,96	13,97
	3,75	1,12	3275	1442	4718	4225	10058	13282	0,24	0,24	1,88	4,33	4,33	6,25	1,08	0,96	13,78	14,81
	4,15	1,12	3294	1446	4741	4206	10054	13259	0,24	0,24	1,88	4,89	4,89	6,65	1,08	0,97	14,87	15,92
	4,45	1,12	3315	1460	4776	4185	10040	13224	0,24	0,24	1,88	5,32	5,32	6,95	1,08	0,97	15,69	16,75
	4,75	1,12	3327	1466	4793	4173	10034	13207	0,24	0,24	1,88	5,76	5,76	7,25	1,08	0,98	16,51	17,58

OTHER DIMENSIONS VA: 1,38 HV[13]: 1,00 HV[14]: 0,90 RB: 0,79 SB: 1,83 TB[15]: 2,47

1) MTT in conformità con i documenti di omologazione.
2) MTC in conformità con i documenti di omologazione
3) Carico assale con pneumatici di dimensioni standard.
4) Peso telaio e cabina calcolato con: Elementi con specifiche standard solo con 180 litri di carburante, serbatoio AdBlue® vuoto, conducente di 75 kg, tolleranza ± 3%. La modifica della specifiche può avere un impatto importante sul peso del veicolo.
5) Altre dimensioni AE sono disponibili per la maggior parte dei WB. Modifica lo sbalzo posteriore rispetto alla lunghezza della carrozzeria calcolata.
6) Il CB presentato si basa su presa d'aria e/o scarico.
7) L'altezza della cabina è misurata dalla traversa del telaio alla botola chiusa del tetto della cabina.
8) La lunghezza della carrozzeria presentata si basa su un carico distribuito in modo uniforme ed un veicolo caricato fino alla massima capacità di carico dell'assale (valore minimo e massimo consentiti).
9) Altezza da scarico presso il centro dell'assale condotto.
10) Altezza da carico sull' assale motore.
11) TK = diametro di sterzata tra i marciapiedi.
12) TW = diametro di sterzata tra le pareti.
13) Altezza da scarico presso centro assale/i ant.
14) Altezza da carico presso centro assale/i ant.
15) TB è la larghezza totale nella parte posteriore (al centro dell'assale anteriore 255).

005F5803ABAA - 202345E - 22-08-2023

Depending on the vehicle configuration a specific option may not be possible. The availability and specification of this vehicle may differ per country. For further information please contact the DAF organisation. Pictures and technical illustrations are not binding in detail and can differ from the standard specification. Subject to modification without prior notice.