Specification sheet

CF 370

FA 4X2 Cabinato, Low Deck

ENGINES
CF 370 MX-11 (270 kW / 367 CV)
CF 410 MX-11 (300 kW / 408 CV)
CF 450 MX-11 (330 kW / 449 CV)
CF 430 MX-13 (315 kW / 428 CV)
CF 480 MX-13 (355 kW / 483 CV)
CF 530 MX-13 (390 kW / 530 CV)

GVM[1)]	GCM[2)]
18000 kg	40000 kg
Max. front 7500 kg	
Max. rear 11500 kg	

005F8709BAAA - 202345C - 18-08-2023

DAF Veicoli Industriali S.p.A., www.daftrucks.it

ESTERNO DELLA CABINA

Sleeper Cab con paraurti in acciaio galvanizzato, vetri colorati e alzacristalli elettrici. Specchi principali e specchi grandangolari riscaldati elettricamente. Larghezza cabina 2300 mm.; Luci diurne a LED; Specchi retrovisore a regolazione elettrica; Specchio visione anteriore.

Optional

01137 Space Cab
01226 Sospensioni pneumatiche cabina
01174 Aletta parasole esterna verde trasparente
00847 Trombe pneumatiche, 1 serie
09006 Trombe pneumatiche, 2 serie
08020 LED fari
09983 Fendinebbia
09984 Fendinebbia e luci per curve
06593 Skylight
06628 Un faro di emergenza sul lato passeggero
06627 Un faro di emergenza sul lato conducente
06629 Due fari di emergenza

AERODINAMICA

Optional

06776 Spoiler per tetto regolabile
04906 Fender laterali

COLORI

Colore cabina H3279 bianco brillante; Pannello fari e paraurti: Brilliant White; Colore telaio grigio..

Optional

06485 Pannello fari e paraurti: colore cabina
09933 Pannello fari e paraurti: Stone Grey

ABITACOLO CABINA

Colore finiture interne della cabina Dark Sand; Decorazione abitacolo cabina Black Rock; Sedile conducente: Comfort Air; Sedile passeggero: versione base; Controllo autom. temperatura e impianto climatizz.; Filtro antipolline; Botola tetto in alluminio, comando manuale.

Optional

09271 Volante, pelle, colore nero
07240 Volante, pelle, Exclusive
07152 Colore finiture interne della cabina 'Exclusive'
07592 Decorazione abitacolo Argenta
07591 Decorazione abitacolo Rustica
07733 Sedile conducente: Luxury Air
07736 Sedile conducente: Super Air
07737 Sedile del conducente: Xtra Leather Air
07741 Sedile passeggero: Comfort Air
07743 Sedile passeggero: Luxury Air
07746 Sedile del secondo conducente: Super Air
07748 Sedile del secondo conducente: Xtra Leather Air
00967 Cinture di sicurezza rosse
06539 Frigorifero
06784 Materasso lettino inferiore Xtra Comfort
06676 Luci PL nel soffitto della cabina
06970 Controllo climatizzazione cabina automatico

COMUNICAZIONE E GESTIONE DI GUIDA

Tachigrafo digitale, Stoneridge 1C versione G2V2; Imp. limit. vel. 85 km/h; disatt. mod. Eco 90 km/h; Antenne: radio, 2x cellulari, GNSS; Contr. velocità crociera adatt. con FCW e AEBS-3.

Optional

09681 Preparazione per Maut
08450 Impianto Luxury con 6 altoparlanti
07117 Autoradio/lettore USB, 2 altoparlanti
06991 Regolatore di velocità predittivo
06992 Predictive Cruise Control lite

SICUREZZA E PROTEZIONE

Sistema avvertimento abbandono corsia; Controllo della stabilità del veicolo (VSC); Sistema immobiliser motore di base.

Optional

08631 Airbag (conducente) e 2 tendicintura di sicurezza
09828 Telecamere frontale
09827 Impianto videocamera laterale

SOSPENSIONI E ASSALI

Carico assale anteriore 8,00 t; Post.: 11,50 t, sospensione pneumatiche, SR1344.

Optional

04588 Ponte posteriore SR1347
08191 Monitoraggio carico assale

RUOTE E PNEUMATICI

Assali anteriori: 315/60R22.5; Assali motore posteriori: 295/60R22.5; Ruote a disco in acciaio, argento; Anelli di protezione cerchi argento.

Optional

16152 Marchi e tipi di pneumatici

CATENA CINEMATICA

Motore MX-11, motore diesel 6 cilindri multicoppia, 10,8 litri. Potenza 270 kW (367 CV) a 1600 giri/min. Coppia massima 1900 Nm a 900-1125 giri/min.; Emissioni di scarico Euro 6; Arresto automatico del motore, 5 minuti; Cambio automatizzato, TraXon, 12 marce; Rapporto del cambio 16,69-1,00; Rapporto assale posteriore 2,05.

Optional

04523 Cambio manuale, 16 marce
07103 Cambio automatizzato, TraXon, 16 marce

IMPIANTO FRENANTE

Freno motore allo scarico; Freni a disco ventilati anteriori e posteriori. Impianto aria a doppio circuito con comando elettronico (EBS). Compressore aria a doppio cilindro con essiccatore riscaldato e modalità economica..

Optional

09921 Freno motore MX
02715 freno di rallentamento integrato ZF

TELAIO

Passo 4,90 m / sbalzo posteriore 2,35 m; Altezza longherone 260 mm; Posizione standard dei componenti; Tubo di scarico orizzontale, basso; Serbatoio carburante allum. 450 l, alt. 505 mm; Serbatoio dell'AdBlue® da 45 l lato sx del telaio; Barra parantincastro anteriore (FUP); Paraspruzzi.

Optional

07071 Supporto ruota di scorta lato destro
03323 Luci posteriori con LED

EQUIPAGGIAMENTO RIMORCHIO

Valore D traversa D = 13,7; Collegamento pneumatico rimorchio tipo a paletta; Collegamento elettrico 24V / 2x7 spine.

Optional

08026 Giunto per il rimorchio Rockinger D=13,0
08027 Giunto per il rimorchio Rockinger D=20,0
04624 Traversa posteriore
07032 Valore D traversa D = 20

005F8709BAAA - 202345C - 18-08-2023

CARROZZERIE E PREDISPOSIZIONI PER CARROZZERIA

Connettore applicaz. parte anteriore cabina.

Optional

04331 Connettore applicazione con predisp. comando aria

06692 Connettore applicazione telaio

02597 Connett. applic. comando sponda montacarichi post.

PRESA DI FORZA (PTO)

Optional

16148 Tipi di PTO e posizioni

ALIMENTAZIONE A 24 V

Alternatore 80 A, batterie 2x 175 Ah..

Optional

06460 Alternatore 120 A

08775 Alternatore 150 A

07671 Batterie 2x210 Ah AGM tipo C

06440 Batterie 2x230 Ah

GVM E GCM

MTT tecnica relativa a peso telaio max 19500 kg; MTC max 40000 kg cl. 3 relativa a trasmissione.

Optional

03673 MTC max 44000 kg cl. 2 relativa a trasmissione

03675 MTC max 50000 kg cl. 3 relativa a trasmissione

CONDIZIONI DI UTILIZZO

Presa d'aria sul tetto cabina.

Optional

08400 ModalitÃá silenziosa

09961 Presa d'aria con prefiltro ciclone retro cabina

ASSISTENZA E MANUTENZIONE

Warranty Plus - Trasmissione, copre tutto il veicolo per 1 anno come fornito dall'OEM (tranne parti soggette a usura effettiva), la trasmissione per il 2° e il 3° anno fino a 500.000 km e recupero da guasti per il 1° anno.; Assistenza ITS.

Optional

08311 Intervallo di manutenzione esteso

Go to DAF.com to configure your own perfect DAF.

005F8709BAAA - 202345C - 18-08-2023

CF 370

FA 4X2 Cabinato, Low Deck

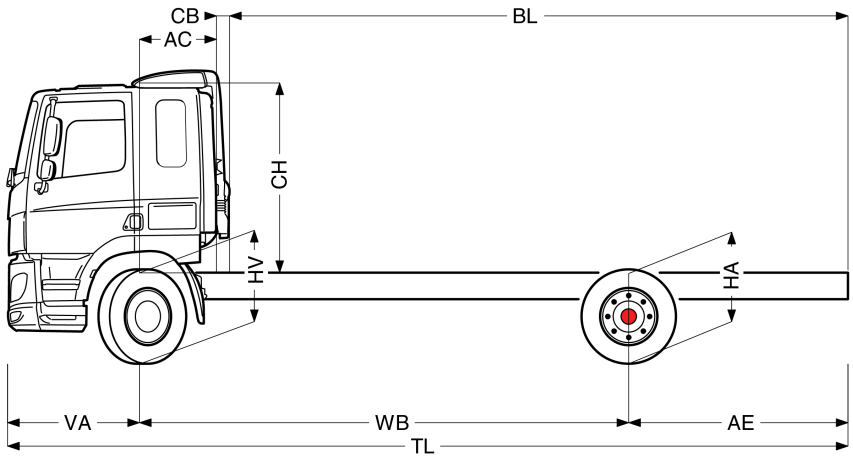

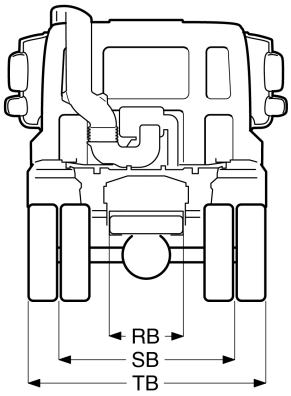

	Wheelbase - AE		Unladen weight[4]			Gross Carrying Capacity			Variable dimensions									
	WB	AE[5]	Front	Rear	Total	Front	Rear	Total	AC	CB[6]	CH[7]	BL[8]	BL	TL	HA[9]	HA[10]	TK [11]	TW[12]
SLEEPER CAB	4,90	2,35	4909	2191	7100	2591	9309	10900	0,82	0,16	1,99	5,71	5,71	8,62	0,88	0,88	16,34	17,74
	5,40	2,65	4953	2333	7287	2547	9167	10713	0,82	0,16	1,99	6,50	6,50	9,42	0,88	0,88	17,65	19,06
	5,70	2,85	4958	2384	7342	2542	9116	10658	0,82	0,16	1,99	6,96	6,96	9,92	0,88	0,88	18,43	19,85
	6,10	3,10	4966	2449	7415	2534	9051	10585	0,82	0,16	1,99	7,57	7,57	10,57	0,88	0,88	19,48	20,91
	WB	AE[5]	Front	Rear	Total	Front	Rear	Total	AC	CB[6]	CH[7]	BL[8]	BL	TL	HA[9]	HA[10]	TK [11]	TW[12]
SPACE CAB	4,90	2,35	5021	2191	7212	2479	9309	10788	0,82	0,16	2,67	5,79	5,79	8,62	0,88	0,88	16,34	17,74
	5,40	2,65	5065	2333	7399	2435	9167	10601	0,82	0,16	2,67	6,58	6,58	9,42	0,88	0,88	17,65	19,06
	5,70	2,85	5070	2384	7454	2430	9116	10546	0,82	0,16	2,67	7,05	7,05	9,92	0,88	0,88	18,43	19,85
	6,10	3,10	5078	2449	7527	2422	9051	10473	0,82	0,16	2,67	7,67	7,67	10,57	0,88	0,88	19,48	20,91

OTHER DIMENSIONS VA: 1,37 HV[13]: 0,89 HV[14]: 0,88 RB: 0,79 SB: 1,82 TB[15]: 2,46

1) MTT in conformità con i documenti di omologazione.
2) MTC in conformità con i documenti di omologazione
3) Carico assale con pneumatici di dimensioni standard.
4) Peso telaio e cabina calcolato con: Elementi con specifiche standard solo con 405 litri di carburante, serbatoio AdBlue® vuoto, conducente di 75 kg, tolleranza ± 3%. La modifica della specifiche può avere un impatto importante sul peso del veicolo.
5) Altre dimensioni AE sono disponibili per la maggior parte dei WB. Modifica lo sbalzo posteriore rispetto alla lunghezza della carrozzeria calcolata.
6) Il CB presentato si basa su presa d'aria e/o scarico.
7) L'altezza della cabina è misurata dalla traversa del telaio alla botola chiusa del tetto della cabina.
8) La lunghezza della carrozzeria presentata si basa su un carico distribuito in modo uniforme ed un veicolo caricato fino alla massima capacità di carico dell'assale (valore minimo e massimo consentiti).
9) Altezza da scarico presso il centro dell'assale condotto.
10) Altezza da carico sull' assale motore.
11) TK = diametro di sterzata tra i marciapiedi.
12) TW = diametro di sterzata tra le pareti.
13) Altezza da scarico presso centro assale/i ant.
14) Altezza da carico presso centro assale/i ant.
15) TB è la larghezza totale nella parte posteriore (in corrispondenza del gradino inferiore della cabina 255).

005F8709BAAA - 202345C - 18-08-2023

Depending on the vehicle configuration a specific option may not be possible. The availability and specification of this vehicle may differ per country. For further information please contact the DAF organisation. Pictures and technical illustrations are not binding in detail and can differ from the standard specification. Subject to modification without prior notice.