Specification sheet

CF 370

FTT 6X4 Trattore

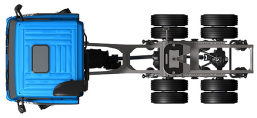

ENGINES
CF 370 MX-11 (270 kW / 367 CV)
CF 410 MX-11 (300 kW / 408 CV)
CF 450 MX-11 (330 kW / 449 CV)
CF 430 MX-13 (315 kW / 428 CV)
CF 480 MX-13 (355 kW / 483 CV)
CF 530 MX-13 (390 kW / 530 CV)

GVM[1)]	GCM[2)]
26000 kg	40000 kg
Max. front 8000 kg	
Max. rear 20000 kg	

005G8749AAAA - 202345C - 18-08-2023

DAF Veicoli Industriali S.p.A., www.daftrucks.it

ESTERNO DELLA CABINA

Sleeper Cab con paraurti in acciaio galvanizzato, vetri colorati e alzacristalli elettrici. Specchi principali e specchi grandangolari riscaldati elettricamente. Larghezza cabina 2300 mm.; Luci diurne a LED; Specchi retrovisore a regolazione elettrica; Specchio visione anteriore.

Optional

01899 cabina corta
01137 Space Cab
01226 Sospensioni pneumatiche cabina
01174 Aletta parasole esterna verde trasparente
00847 Trombe pneumatiche, 1 serie
09006 Trombe pneumatiche, 2 serie
08020 LED fari
09983 Fendinebbia
09984 Fendinebbia e luci per curve
06593 Skylight
06628 Un faro di emergenza sul lato passeggero
06627 Un faro di emergenza sul lato conducente
06629 Due fari di emergenza

AERODINAMICA

Optional

07840 Defl. per tetto regolabile, largo, per Sleeper Cab
07841 Defl. per tetto regolabile, largo, per Space Cab
06776 Spoiler per tetto regolabile
04906 Fender laterali
16154 Deflettori per tetto, tipi e configurazioni

COLORI

Colore cabina H3279 bianco brillante; Pannello fari e paraurti: Brilliant White; Colore telaio grigio..

Optional

06485 Pannello fari e paraurti: colore cabina
09933 Pannello fari e paraurti: Stone Grey

ABITACOLO CABINA

Colore finiture interne della cabina Dark Sand; Decorazione abitacolo cabina Black Rock; Sedile conducente: Comfort Air; Sedile passeggero: versione base; Lettino inferiore, altezza normale; Controllo autom. temperatura e impianto climatizz.; Senza riscaldatore ausiliario cabina; Filtro antipolline; Botola tetto in alluminio, comando manuale.

Optional

09271 Volante, pelle, colore nero
07240 Volante, pelle, Exclusive
07152 Colore finiture interne della cabina 'Exclusive'
07592 Decorazione abitacolo Argenta
07591 Decorazione abitacolo Rustica
07733 Sedile conducente: Luxury Air
07736 Sedile conducente: Super Air
07737 Sedile del conducente: Xtra Leather Air
07741 Sedile passeggero: Comfort Air
07743 Sedile passeggero: Luxury Air
07746 Sedile del secondo conducente: Super Air
07748 Sedile del secondo conducente: Xtra Leather Air
00967 Cinture di sicurezza rosse
02117 Terzo sedile
16158 Tipi di sedile
06539 Frigorifero
31364 Funzione assente: Materasso lettino inferiore
06784 Materasso lettino inferiore Xtra Comfort
31365 Funzione assente: Lettino superiore
01066 lettino superiore
06676 Luci PL nel soffitto della cabina
06970 Controllo climatizzazione cabina automatico

COMUNICAZIONE E GESTIONE DI GUIDA

Tachigrafo digitale, Stoneridge 1C versione G2V2; Regolazione limitatore di velocità 80 km/h; Antenne: radio, 2x cellulari, GNSS; Contr. velocità crociera adatt. con FCW e AEBS-3.

Optional

09681 Preparazione per Maut
08450 Impianto Luxury con 6 altoparlanti
07117 Autoradio/lettore USB, 2 altoparlanti
06991 Regolatore di velocità predittivo
06992 Predictive Cruise Control lite

SICUREZZA E PROTEZIONE

Sistema avvertimento abbandono corsia; Controllo della stabilità del veicolo (VSC); Sistema immobiliser motore di base.

Optional

08631 Airbag (conducente) e 2 tendicintura di sicurezza
09828 Telecamere frontale
09827 Impianto videocamera laterale

SOSPENSIONI E ASSALI

Carico assale anteriore 8,00 t; Post.: 2x13,00 t, sosp. pneumatiche, SR1360T.

Optional

06257 Carico assale anteriore 9,00 t
07494 Assale posteriore HR1670T
01601 Molle posteriori trapezoidali
08191 Monitoraggio carico assale

RUOTE E PNEUMATICI

Assali anteriori: 315/80R22.5; Assali motore posteriori: 315/80R22.5; Secondo assale motore o trainato: 315/80R22.5; Ruote a disco in acciaio, argento; Anelli di protezione cerchi argento.

Optional

16152 Marchi e tipi di pneumatici

CATENA CINEMATICA

Motore MX-11, motore diesel 6 cilindri multicoppia, 10,8 litri. Potenza 270 kW (367 CV) a 1600 giri/min. Coppia massima 1900 Nm a 900-1125 giri/min.; Emissioni di scarico Euro 6; Arresto automatico del motore, 5 minuti; Cambio automatizzato, TraXon, 12 marce; Rapporto del cambio 16,69-1,00; Rapporto al ponte posteriore 3,09; ASR.

Optional

04523 Cambio manuale, 16 marce
07103 Cambio automatizzato, TraXon, 16 marce

IMPIANTO FRENANTE

Freno motore allo scarico; Comando freno stazion. con posizione di controllo; Freni a disco ventilati anteriori e posteriori. Impianto aria a doppio circuito con comando elettronico (EBS). Compressore aria a doppio cilindro con essiccatore riscaldato e modalità economica..

Optional

09921 Freno motore MX
02715 freno di rallentamento integrato ZF

TELAIO

Passo 3,90 m / sbalzo posteriore 1,65 m; Altezza longherone 310 mm; Tubo di scarico orizzontale, basso; Serbatoio carburante allum. 430 l, alt. 620 mm; Serbatoio dell'AdBlue® da 45 l, sul parafango sx; Barra parantincastro anteriore (FUP); Passerella con gradino; Parafanghi posteriori; Paraspruzzi; Lampada di lavoro a LED.

005G8749AAAA - 202345C - 18-08-2023

Optional

06611 Tubo di scarico verticale, alto

03323 Luci posteriori con LED

EQUIPAGGIAMENTO RIMORCHIO

Ralla JOST tipo JSK37C in ghisa, altezza 250 mm con piastra di assemblaggio da 26 mm. Perno del fuso a snodo con diametro di 2 pollici.; Misura KA ralla 372,5 mm; Collegamento pneumatico rimorchio tipo a paletta; Collegamento elettrico 24V / 2x7 spine.

Optional

03178 Gancio traino D = 4.3

16151 Marchi e altezze delle ralle

PRESA DI FORZA (PTO)

Optional

16148 Tipi di PTO e posizioni

ALIMENTAZIONE A 24 V

Alternatore 80 A, batterie 2x 175 Ah..

Optional

06460 Alternatore 120 A

08775 Alternatore 150 A

01257 Batterie 2x140Ah

07671 Batterie 2x210 Ah AGM tipo C

06440 Batterie 2x230 Ah

GVM E GCM

MTT tecnica relativa a peso telaio max 33000 kg; MTC max 40000 kg cl. 3 relativa a trasmissione.

Optional

00200 MTC max 38000 kg classe 2 relativa a trasmissione

03673 MTC max 44000 kg cl. 2 relativa a trasmissione

03675 MTC max 50000 kg cl. 3 relativa a trasmissione

00778 MTC max 58000 kg cl. 2 relativa a trasmissione

07279 MTC max 60000 kg classe 2 relativa a trasmissione

00818 MTC max 60000 kg cl. 3 relativa a trasmissione

00157 MTC max 61000 kg cl. 2 relativa a trasmissione

06280 MTC max 63000 kg cl. 2 relativa a trasmissione

01313 MTC max 70000 kg cl. 2 relativa a trasmissione

02135 MTC max 71000 kg classe 2 relativa a trasmissione

02143 MTC max 78000 kg classe 2 relativa a trasmissione

CONDIZIONI DI UTILIZZO

Presa d'aria sul tetto cabina.

Optional

09961 Presa d'aria con prefiltro ciclone retro cabina

ASSISTENZA E MANUTENZIONE

Warranty Plus - Trasmissione, copre tutto il veicolo per 1 anno come fornito dall'OEM (tranne parti soggette a usura effettiva), la trasmissione per il 2° e il 3° anno fino a 300.000 km e recupero da guasti per il 1° anno.; Assistenza ITS.

Optional

08311 Intervallo di manutenzione esteso

Go to DAF.com to configure your own perfect DAF.

005G8749AAAA - 202345C - 18-08-2023

CF 370

FTT 6X4 Trattore

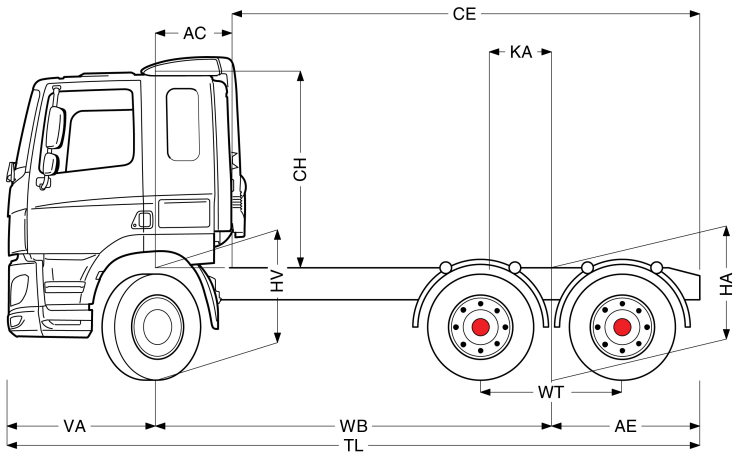

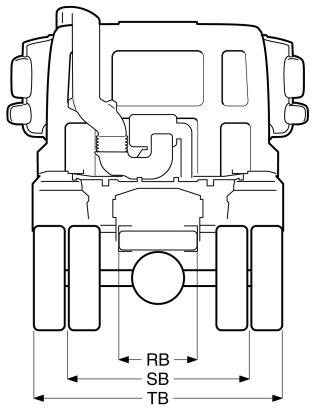

	Wheelbase - AE		Unladen weight[4]			Gross Carrying Capacity			Variable dimensions								
	WB	AE[5]	Front	Rear	Total	Front	Rear	Total	AC	CE	CH[6]	KA[7]	TL	HA[8]	HA[9]	TK [10]	TW[11]
DAY CAB	3,90	1,65	4750	4226	8975	3250	15774	17025	0,39	5,16	1,94	0,37	6,92	1,07	1,04	13,76	15,12
	4,55	1,65	4731	4279	9010	3269	15721	16990	0,39	5,81	1,94	0,37	7,57	1,07	1,04	15,45	16,83
	WB	AE[5]	Front	Rear	Total	Front	Rear	Total	AC	CE	CH[6]	KA[7]	TL	HA[8]	HA[9]	TK [10]	TW[11]
SLEEPER CAB	3,90	1,65	4815	4194	9009	3185	15806	16991	0,82	4,73	1,94	0,37	6,92	1,07	1,03	13,76	15,12
	4,55	1,65	4820	4243	9062	3180	15757	16938	0,82	5,38	1,94	0,37	7,57	1,07	1,04	15,45	16,83
	WB	AE[5]	Front	Rear	Total	Front	Rear	Total	AC	CE	CH[6]	KA[7]	TL	HA[8]	HA[9]	TK [10]	TW[11]
SPACE CAB	3,90	1,65	4927	4194	9121	3073	15806	16879	0,82	4,73	2,62	0,37	6,92	1,07	1,03	13,76	15,12
	4,55	1,65	4932	4242	9175	3068	15758	16825	0,82	5,38	2,62	0,37	7,57	1,07	1,04	15,45	16,83

OTHER DIMENSIONS VA: 1,37 WT: 1,40 HV[12]: 1,06 HV[13]: 1,00 RB: 0,79 SB: 1,82 TB[14]: 2,48

1) MTT in conformità con i documenti di omologazione.
2) MTC in conformità con i documenti di omologazione
3) Carico assale con pneumatici di dimensioni standard.
4) Peso telaio e cabina calcolato con: Elementi con specifiche standard solo con 387 litri di carburante, serbatoio AdBlue® vuoto, conducente di 75 kg, tolleranza ± 3%. La modifica della specifiche può avere un impatto importante sul peso del veicolo.
5) Altre dimensioni AE sono disponibili per la maggior parte dei WB.
6) L'altezza della cabina si misura dal longherone principale alla botola chiusa del tetto della cabina. Con presa d'aria sul tetto della cabina: 0,14 m (per MX-11); più 0,21 m per MX-13.
7) Calcola KA personalizzato con TOPEC.
8) Altezza da scarico presso il centro dell'assale condotto.
9) Altezza da carico sull' assale motore.
10) TK = diametro di sterzata tra i marciapiedi.
11) TW = diametro di sterzata tra le pareti.
12) Altezza da scarico presso centro assale/i ant.
13) Altezza da carico presso centro assale/i ant.
14) TB è la larghezza totale nella parte posteriore (in corrispondenza del gradino inferiore della cabina 255).

005G8749AAAA - 202345C - 18-08-2023

Depending on the vehicle configuration a specific option may not be possible. The availability and specification of this vehicle may differ per country. For further information please contact the DAF organisation. Pictures and technical illustrations are not binding in detail and can differ from the standard specification. Subject to modification without prior notice.