Specification sheet

XF 450

FT 4X2 Trattore, Low Deck

ENGINES
New Generation XF 370 MX-11 (270 kW / 367 CV)
New Generation XF 410 MX-11 (300 kW / 408 CV)
New Generation XF 450 MX-11 (330 kW / 449 CV)
New Generation XF 430 MX-13 (315 kW / 428 CV)
New Generation XF 480 MX-13 (355 kW / 483 CV)
New Generation XF 530 MX-13 (390 kW / 530 CV)

GVM[1)]	GCM[2)]
18000 kg	44000 kg
Max. front 7500 kg	
Max. rear 11500 kg	

005G0209BAAA - 202217B - 14-01-2022

DAF Veicoli Industriali S.p.A., www.daftrucks.it

ESTERNO DELLA CABINA

Lussuosa cabina per la serie XF con aerodinamica senza pari per garantire una guida efficiente dal punto di vista del carburante e basse emissioni di CO2. Il parabrezza ampio e profondo curvato sui lati, insieme ai grandi finestrini laterali, offre al conducente una vista diretta ottimale per una maggiore sicurezza. L'abitacolo è estremamente confortevole per guida, abitabilità e riposo, grazie alla spaziosità e al layout pratico. Lunghezza cabina: 2360 mm; larghezza cabina: 2500 mm.; Sospensioni meccaniche cabina; Specchio visione anteriore; Chiusura central. portiere, 2 chiavi, 2 unità RC.

Optional

01226 Sospensioni pneumatiche cabina
03358 Parasole esterno
06790 Scaletta in alluminio in 1 pezzo
06791 Scaletta in alluminio in 2 pezzi
04355 Avvisatori acustici pneumatici, predisposizione
00847 Trombe pneumatiche, 1 serie
09006 Trombe pneumatiche, 2 serie
01043 Fari LED e luci di svolta
03922 Fendinebbia
00936 Luci ausiliarie LED sul tetto cabina, predisposiz.
01836 Skylight LED
00949 Skylight LED; aux. Luci LED tetto cabina, predisp.
01891 Luci lampeggianti davanti alla cabina, predisp.
06629 Due fari di emergenza
03232 Parabrezza con foglio di controllo solare
03317 Lunotto posteriore: vetro doppio
07343 Specchio lato marciapiede portiera secondo conduc.
01886 Vetro laminato con foglio di controllo solare
01362 Sistema di visione digitale DAF
01913 DAF Corner View

AERODINAMICA

Optional

01698 Deflettore tetto regolab. lungo alto oltre 4m (!)
01818 Deflettore tetto regolabile lungo basso
01805 Deflettore per tetto regolabile corto
04906 Fender laterali

COLORI

Colore cabina E1980 Crystal White; Colore telaio grigio..

ABITACOLO CABINA

Colore finiture interne della cabina: Luxury; Decorazione interna della cabina: Hexagon; Sedile conducente: Comfort Air; Sedile sec. cond.: cinema con copertura in tessuto; Senza cuccetta superiore / senza portapacchi; Controllo autom. temperatura e impianto climatizz.; Riscaldatore ausiliario cabina (acqua).

Optional

02355 Volante, pelle
02353 Decorazione interna della cabina: Argenta
02350 Decorazione interna della cabina: Natura
07733 Sedile conducente: Luxury Air
07736 Sedile conducente: Super Air
07737 Sedile del conducente: Xtra Leather Air
03461 Sedile sec. cond.: cin.+ tavolo; cop. tessuto
07741 Sedile passeggero: Comfort Air
03781 Sedile sec. cond.: cinema con cop. in alc.
07743 Sedile passeggero: Luxury Air
03849 Sedile sec. cond.: cin.+ tavolo; cop. alcantara
03848 Sedile sec. cond.: cinema con copertura in pelle
07746 Sedile del secondo conducente: Super Air
03862 Sedile sec. cond.: cin.+ tavolo; cop. in pelle
07748 Sedile del secondo conducente: Xtra Leather Air
00967 Cinture di sicurezza rosse
02823 TV, predisposizione
03948 Cassetto singolo
04070 Due cassetti
03954 Frigorifero
04050 Frigorifero e cassetto
04069 Due frigoriferi
02854 Materasso Xtra Comfort per cuccetta inferiore
01775 Mater. Xtra Comfort e coprimat. per cuccetta inf.
01177 Portabagagli
01066 lettino superiore
06970 Controllo climatizzazione cabina automatico

COMUNICAZIONE E GESTIONE DI GUIDA

Tachigrafo digitale, Stoneridge 1C; Imp. limit. vel. 85 km/h; disatt. mod. Eco 90 km/h; Antenne: radio, 2x cellulari, GNSS; Contr. velocità crociera adatt. con FCW e AEBS-3.

Optional

09681 Preparazione per Maut
02828 DAF Infotainment System: Exclusive
02825 DAF Infotainment System: Luxury
01915 DAF Infotainment System: Luxury Plus
06991 Regolatore di velocità predittivo
06992 Predictive Cruise Control lite

SICUREZZA E PROTEZIONE

Sistema avvertimento abbandono corsia; Controllo della stabilità del veicolo (VSC); Sistema immobiliser motore di base.

Optional

08631 Airbag (conducente) e 2 tendicintura di sicurezza
02178 interruttore princ. con 2° comando nella cabina
00795 Norme di sicurezza EC ADR
01963 City turn assist

SOSPENSIONI E ASSALI

Carico assale anteriore 8,00 t; Assale posteriore SR1344.

Optional

04647 Molle anteriori pneumatiche
04588 Ponte posteriore SR1347
08191 Monitoraggio carico assale

RUOTE E PNEUMATICI

Assali anteriori: 315/60R22.5; Assali motore posteriori: 295/60R22.5; Ruote a disco in acciaio, argento; Anelli di protezione cerchi argento.

Optional

06877 Cerchi in acciaio, nero
06879 Cerchi in alluminio spazzolato Alcoa 32 mm
02434 Cerchi in alluminio Alcoa Dura-Bright 32 mm
16152 Marchi e tipi di pneumatici

005G0209BAAA - 202217B - 14-01-2022

CATENA CINEMATICA

Motore MX-11, motore diesel 6 cilindri multicoppia, 10,8 litri. Potenza 330 kW (449 CV) a 1600 giri/min. Coppia massima 2350 Nm a 900-1125 giri/min.; Emissioni di scarico Euro 6; Arresto automatico del motore, 5 minuti; Cambio automatizzato, TraXon, 12 marce; Rapporto del cambio 16,69-1,00; Rapporto assale posteriore 2,05; ASR.

Optional

07103 Cambio automatizzato, TraXon, 16 marce

IMPIANTO FRENANTE

Freno motore allo scarico; Freno di stazionamento a comando pneumatico; Freni a disco ventilati anteriori e posteriori. Impianto pneumatico a doppio circuito con comando elettronico (EBS)..

Optional

09921 Freno motore MX

02715 freno di rallentamento integrato ZF

04901 Cilindri freno a molla sul primo assale anteriore

TELAIO

Passo 3,60 m / sbalzo posteriore 0,87 m; Altezza longherone 260 mm; Posizione standard dei componenti; Tubo di scarico orizzontale, basso; Serbatoio dell'AdBlue® da 80 l, sul parafango sx; Barra parantincastro anteriore (FUP); Passerella con gradino; Parafanghi posteriori; Paraspruzzi; Lampada di lavoro a LED.

Optional

03323 Luci posteriori con LED

EQUIPAGGIAMENTO RIMORCHIO

JOST JSK42, ghisa, 150+12 mm; Misura KA ralla: 570 mm; Collegamento pneumatico rimorchio tipo a paletta; Collegamento elettrico 24V / 2x7 spine.

Optional

03178 Gancio traino D = 4.3

06731 Barra di protezione del telaio

CARROZZERIE E PREDISPOSIZIONI PER CARROZZERIA

Optional

03225 Connettore applicazione flessibile

PRESA DI FORZA (PTO)

Optional

16148 Tipi di PTO e posizioni

ALIMENTAZIONE ELETTRICA

Alternatore 110 A, 2 batterie da 230 Ah..

Optional

04492 Alternatore 130 A

08775 Alternatore 150 A

08797 Batterie 2x175Ah

07671 Batterie 2x210 Ah AGM tipo C

GVM E GCM

MTT tecnica relativa a peso telaio max 19500 kg; MTC max 44000 kg cl. 2 relativa a trasmissione.

Optional

00200 MTC max 38000 kg classe 2 relativa a trasmissione

03675 MTC max 50000 kg cl. 3 relativa a trasmissione

CONDIZIONI DI UTILIZZO

Presa d'aria anteriore.

Optional

02260 Isolamento extra della cabina

06614 Scudo contro il sollevamento della polvere

ASSISTENZA E MANUTENZIONE

Garanzia Extra - Catena cinematica, copre tutto il veicolo per 1 anno (tranne parti soggette a usura effettiva), la trasmissione per il 2° e il 3° anno fino a 500.000 km e recupero da guasti per il 1° anno.; Assistenza ITS.

Optional

08311 Intervallo di manutenzione esteso

Go to DAF.com to configure your own perfect DAF.

005G0209BAAA - 202217B - 14-01-2022

XF 450

FT 4X2 Trattore, Low Deck

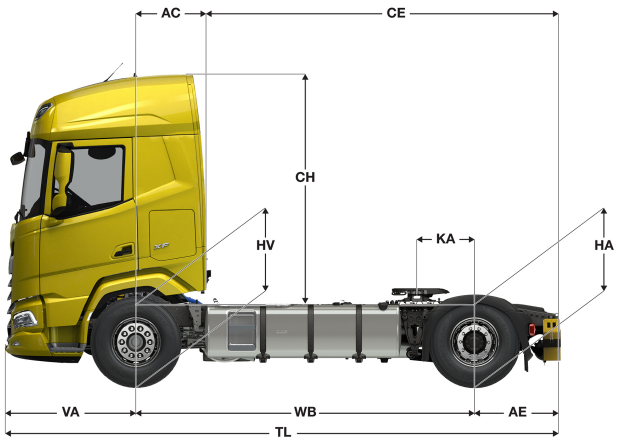

	Wheelbase - AE		Unladen weight[4)]			Gross Carrying Capacity			Variable dimensions								
	WB	AE[5)]	Front	Rear	Total	Front	Rear	Total	AC	CE	CH	KA[6)]	TL	HA[7)]	HA[8)]	TK [9)]	TW[10)]
XF CAB	3,60	0,87	4839	2293	7132	2661	9207	10868	0,83	3,64	2,71	0,57	6,00	0,78	0,79	12,98	14,35
	3,80	0,87	4838	2289	7126	2662	9211	10874	0,83	3,84	2,71	0,77	6,20	0,78	0,79	13,49	14,87
OTHER DIMENSIONS			VA: 1,53 HV[11)]: 0,89 HV[12)]: 0,83 RB: 0,79 SB: 1,82 TB[13)]: 2,46														

1) MTT in conformità con i documenti di omologazione.
2) MTC in conformità con i documenti di omologazione
3) Carico assale con pneumatici di dimensioni standard.
4) Peso telaio e cabina calcolato con: Elementi con specifiche standard solo con 360 litri di carburante, serbatoio AdBlue® vuoto, conducente di 75 kg, tolleranza ± 3%. La modifica della specifiche può avere un impatto importante sul peso del veicolo.
5) Altre dimensioni AE sono disponibili per la maggior parte dei WB.
6) Calcola KA personalizzato con TOPEC.
7) Altezza da scarico presso il centro dell'assale condotto.
8) Altezza da carico sull' assale motore.
9) TK = diametro di sterzata tra i marciapiedi.
10) TW = diametro di sterzata tra le pareti.
11) Altezza da scarico presso centro assale/i ant.
12) Altezza da carico presso centro assale/i ant.
13) TB è la larghezza totale nella parte posteriore (al centro dell'assale anteriore 255).

005G0209BAAA - 202217B - 14-01-2022

Depending on the vehicle configuration a specific option may not be possible. The availability and specification of this vehicle may differ per country. For further information please contact the DAF organisation. Pictures and technical illustrations are not binding in detail and can differ from the standard specification. Subject to modification without prior notice.