Specification sheet

XB 190

FA 4X2 Cabinato, 16t RoadSweeper

ENGINES
XB NewGen 190 PX-5 (139 kW / 189 hp)
XB NewGen 210 PX-5 (153 kW / 208 hp)
XB NewGen 230 PX-7 (167 kW / 227 hp)

GVM[1)]	GCM[2)]
0	0
Max. front 0	

005F4802BAAA - 202345C - 18-08-2023

DAF Veicoli Industriali S.p.A., www.daftrucks.it

ESTERNO DELLA CABINA

Day Cab con paraurti in acciaio, vetri colorati e alzacristalli elettrici. Specchi retrovisori principali e specchi grandangolari riscaldati elettricamente. Larghezza cabina 2130 mm.; Specchi retrovisore a regolazione elettrica; Staffe specchi, carrozzeria 2,50-2,60 m; Specchio visione anteriore; Videocamera per vista posteriore, predisposizione.

Optional

09983 Fendinebbia
09984 Fendinebbia e luci per curve
06629 Due fari di emergenza
02083 Due fari rotanti a LED
07343 Finestrino del marciapiede sulla porta passeggero
00915 Senza vetro lat./con vetro post. singolo
09101 Vetro colorato verde, riscaldato
09282 Staffe specchi, carrozzeria 2,30-2,40 m
09283 Staffe specchi, carrozzeria 2,40-2,50 m

COLORI

; Pannello fari e paraurti: Stone Grey; Riv. grad. in., gr. ac. cab. e paraf. Stone Grey.; Colore telaio grigio..

Optional

06150 Colore unico cabina
01162 Colore cabina H3279 bianco brillante
00061 Colore unico speciale cabina
06151 Colore cabina metallizzato
04431 Colore speciale cabina metallizzato
06485 Pannello fari e paraurti: colore cabina
00733 Grad. inf. c. cab., grad. ac. cab. e paraf. grigio
00617 Riv. grad. in., grad. acc. cab. e paraf. col. cab.
16153 Colori di cabina e telaio

ABITACOLO CABINA

Piantone sterzo a regolazione manuale; Sedile conducente: con sospensione pneumatica; Sedile passeggero: fisso, velluto; Vano nel tunnel motore.

Optional

09271 Volante, pelle, colore nero
03516 Piantone sterzo a regolazione pneumatica
06012 Sedile passeggero: fisso, in vinile
03376 Passeggero doppio, in vinile
00072 Sedile passeggero doppio, velluto
02600 Sedile passeggero: con sospensione pneumatica
09106 Passeggero doppio, versione Luxury
00967 Cinture di sicurezza rosse
04246 Botola tetto, comando manuale

COMUNICAZIONE E GESTIONE DI GUIDA

Connettore FMS, predisposizione; Tachigrafo digitale, Stoneridge 1C versione G2V2; Driver Performance Assistant.

Optional

16155 Impianto audio, marchi e tipi

SICUREZZA E PROTEZIONE

Riconoscimento limiti di velocità; Rilevamento della sonnolenza DAF; Assistenza alla partenza.

Optional

08631 Airbag (conducente) e 2 tendicintura di sicurezza
07414 Avvertenza retromarcia con volume automatico
16156 Pacchetti EC-ADR

SOSPENSIONI E ASSALI

Optional

06412 Carico ponte posteriore 9,80 t

RUOTE E PNEUMATICI

Assali anteriori: 285/70R19.5; Assali motore posteriori: 285/70R19.5; Goodyear; Anelli di protezione cerchi argento.

Optional

06764 Anelli di protezione cerchi neri
16152 Marchi e tipi di pneumatici

CATENA CINEMATICA

Motore PX-5, motore diesel 4 cilindri, 4,5 litri. Potenza 139 kW (189 CV) a 2300 giri/min. Coppia massima 745 Nm a 1200-1700 giri/min.; Emissioni di scarico Euro 6; Cambio manuale, 6 marce; Rapporto al cambio 6,75-0,78; Rapporto al ponte 5.13.

Optional

04393 Cambio manuale, 9 marce
07667 Cambio automatico PowerLine, 8 marce
02313 Cambio a presa diretta
01878 Rapporto al ponte 3.31
01879 Rapporto al ponte 3.73
02800 Rapporto assale posteriore 4,10
02808 Rapporto assale posteriore 4,56
03895 Rapporto al ponte 5.71
02819 Rapporto al ponte 6.33
02843 Bloccaggio del differenziale meccanico

IMPIANTO FRENANTE

Freno motore allo scarico.

TELAIO

Passo 3,26 m/sbalzo posteriore 1,00 m; Altezza longherone 270 mm; Unità SCR/DPF dietro la cabina, scarico verticale; Scatola batteria DX, senza supp. ruota di scorta; Serbatoio del carburante in plastica da 115 l; Serbatoio dell'AdBlue® 20 l, a sx dietro la cabina; Paraspruzzi.

Optional

01623 Barra paraincastro posteriore
03323 Luci posteriori con LED

EQUIPAGGIAMENTO RIMORCHIO

Traversa posteriore.

CARROZZERIE E PREDISPOSIZIONI PER CARROZZERIA

Modulo allestitore (BBM) Full; Connettore applicazione per spazzatrice stradale; Schema fori di collegamento standard carrozzeria.

PRESA DI FORZA (PTO)

Optional

06282 PTO mot. post. a ore 13, permanente, comando pompa
16148 Tipi di PTO e posizioni

ALIMENTAZIONE A 24 V

Alternatore 80 A, batterie 2x 125 Ah..

Optional

01897 Alternatore 100 A

005F4802BAAA - 202345C - 18-08-2023

CONDIZIONI DI UTILIZZO

Separatore di umidità, non riscaldato; Presa d'aria sul tetto cabina.

Optional

02270 Clima freddo

04767 Separatore di umidità, riscaldato

CONSEGNA VEICOLO

Serie di attrezzi standard.

Optional

06491 Serie di attrezzi Europa Orientale

005F4802BAAA - 202345C - 18-08-2023

Go to DAF.com to configure your own perfect DAF.

XB 190

FA 4X2 Cabinato, 16t RoadSweeper

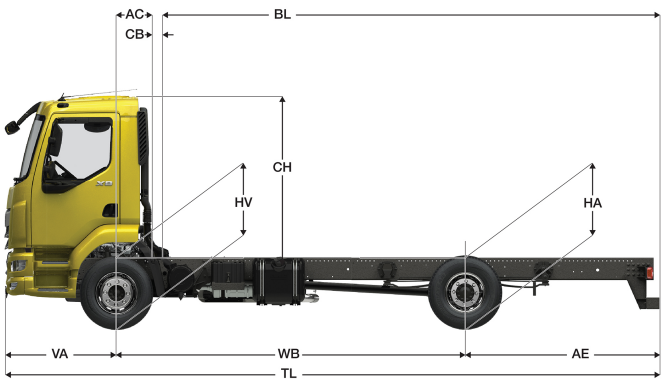

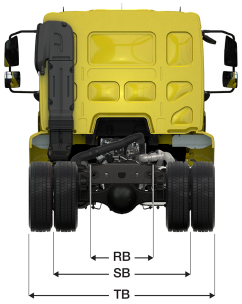

1) MTT in conformità con i documenti di omologazione.

2) MTC in conformità con i documenti di omologazione
3) Carico assale con pneumatici di dimensioni standard.

005F4802BAAA - 202345C - 18-08-2023

Depending on the vehicle configuration a specific option may not be possible. The availability and specification of this vehicle may differ per country. For further information please contact the DAF organisation. Pictures and technical illustrations are not binding in detail and can differ from the standard specification. Subject to modification without prior notice.