Specification sheet

CF 370

FAT 6X4 Cabinato, Construction

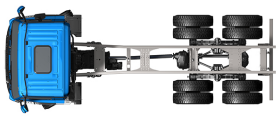

ENGINES
CF 370 MX-11 (270 kW / 367 CV)
CF 410 MX-11 (300 kW / 408 CV)
CF 450 MX-11 (330 kW / 449 CV)
CF 430 MX-13 (315 kW / 428 CV)
CF 480 MX-13 (355 kW / 483 CV)
CF 530 MX-13 (390 kW / 530 CV)

GVM[1)]	GCM[2)]
26000 kg	44000 kg
Max. front 8000 kg	
Max. rear 20000 kg	

005F8749CAAA - 202345C - 18-08-2023

DAF Veicoli Industriali S.p.A., www.daftrucks.it

ESTERNO DELLA CABINA

Day Cab con paraurti in acciaio galvanizzato, vetri colorati e alzacristalli elettrici. Specchi principali e specchi grandangolari riscaldati elettricamente. Larghezza cabina 2300 mm.; Luci diurne a LED; Specchi retrovisore a regolazione elettrica; Specchio visione anteriore.

Optional

02106 cabina con cuccette
01137 Space Cab
01226 Sospensioni pneumatiche cabina
01174 Aletta parasole esterna verde trasparente
00847 Trombe pneumatiche, 1 serie
09006 Trombe pneumatiche, 2 serie
09983 Fendinebbia
09984 Fendinebbia e luci per curve
06593 Skylight
06628 Un faro di emergenza sul lato passeggero
06627 Un faro di emergenza sul lato conducente
06629 Due fari di emergenza

AERODINAMICA

Optional

06776 Spoiler per tetto regolabile
04906 Fender laterali

COLORI

Colore cabina H3279 bianco brillante; Pannello fari Stone Grey, paraurti Stone Black; Colore telaio grigio..

Optional

06157 Pannello fari e paraurti: Brilliant White
06485 Pannello fari e paraurti: colore cabina

ABITACOLO CABINA

Colore finiture interne della cabina Dark Sand; Decorazione abitacolo cabina Black Rock; Sedile conducente: Comfort Air; Sedile passeggero: versione base; Controllo autom. temperatura e impianto climatizz.; Filtro antipolline; Botola tetto in alluminio, comando manuale.

Optional

09271 Volante, pelle, colore nero
07240 Volante, pelle, Exclusive
07152 Colore finiture interne della cabina 'Exclusive'
07592 Decorazione abitacolo Argenta
07591 Decorazione abitacolo Rustica
07733 Sedile conducente: Luxury Air
07736 Sedile conducente: Super Air
07737 Sedile del conducente: Xtra Leather Air
07741 Sedile passeggero: Comfort Air
07743 Sedile passeggero: Luxury Air
07746 Sedile del secondo conducente: Super Air
07748 Sedile del secondo conducente: Xtra Leather Air
00967 Cinture di sicurezza rosse
02117 Terzo sedile
06539 Frigorifero
06783 Cuccetta inferiore, materasso in gommapiuma
06784 Materasso lettino inferiore Xtra Comfort
06676 Luci PL nel soffitto della cabina
06970 Controllo climatizzazione cabina automatico

COMUNICAZIONE E GESTIONE DI GUIDA

Tachigrafo digitale, Stoneridge 1C versione G2V2; Regolazione limitatore di velocità 80 km/h; Antenne: radio, 2x cellulari, GNSS; Cruise control.

Optional

09681 Preparazione per Maut
08450 Impianto Luxury con 6 altoparlanti
07117 Autoradio/lettore USB, 2 altoparlanti
09909 Adaptive Cruise Control (ACC) con FCW
06991 Regolatore di velocità predittivo
06992 Predictive Cruise Control lite

SICUREZZA E PROTEZIONE

Nessun sistema avvertimento abbandono corsia; Controllo della stabilità del veicolo (VSC); Sistema immobiliser motore di base.

Optional

08631 Airbag (conducente) e 2 tendicintura di sicurezza
09828 Telecamere frontale
09827 Impianto videocamera laterale

SOSPENSIONI E ASSALI

Carico assale anteriore 8,00 t; Posteriori: 2x 13,00 t, trapezoidali, HR1670T.

Optional

06257 Carico assale anteriore 9,00 t

RUOTE E PNEUMATICI

Assali anteriori: 385/65R22.5; Assali motore posteriori: 315/80R22.5; Secondo assale motore o trainato: 315/80R22.5; Ruote a disco in acciaio, argento; Anelli di protezione cerchi argento.

Optional

16152 Marchi e tipi di pneumatici

CATENA CINEMATICA

Motore MX-11, motore diesel 6 cilindri multicoppia, 10,8 litri. Potenza 270 kW (367 CV) a 1600 giri/min. Coppia massima 1900 Nm a 900-1125 giri/min.; Emissioni di scarico Euro 6; Arresto automatico del motore, 5 minuti; Cambio automatizzato, TraXon, 12 marce; Rapporto del cambio 12,92-0,77; Rapporto al ponte 4.12.

Optional

04523 Cambio manuale, 16 marce
07103 Cambio automatizzato, TraXon, 16 marce

IMPIANTO FRENANTE

Freno motore allo scarico; Freni a disco ventilati su assali anteriori e freni a tamburo su ponti posteriori a tandem. Impianto aria a doppio circuito con comando elettronico (EBS). Compressore aria a doppio cilindro con essiccatore riscaldato e modalità economica..

Optional

09921 Freno motore MX
02715 freno di rallentamento integrato ZF

TELAIO

Passo 4,55 m / sbalzo posteriore 1,65 m; Altezza longherone 310 mm; Posizione standard dei componenti; Tubo di scarico orizzontale, basso; Serbatoio carburante allum. 220 l, alt. 580 mm; Serbatoio dell'AdBlue® da 45 l lato sx del telaio; Senza barra paraincastro anteriore; Senza paraspruzzi.

Optional

06611 Tubo di scarico verticale, alto
07070 Supporto ruota di scorta lato sinistro
03323 Luci posteriori con LED

005F8749CAAA - 202345C - 18-08-2023

EQUIPAGGIAMENTO RIMORCHIO

Valore D traversa D = 13,7; Collegamento pneumatico rimorchio tipo a paletta; Collegamento elettrico 24V / 2x7 spine.

Optional

08026 Giunto per il rimorchio Rockinger D=13,0

08027 Giunto per il rimorchio Rockinger D=20,0

07032 Valore D traversa D = 20

CARROZZERIE E PREDISPOSIZIONI PER CARROZZERIA

Connettore applicaz. parte anteriore cabina.

Optional

04331 Connettore applicazione con predisp. comando aria

09050 Connettore applic. comando a distanza allestitore

06692 Connettore applicazione telaio

PRESA DI FORZA (PTO)

Optional

16148 Tipi di PTO e posizioni

ALIMENTAZIONE A 24 V

Alternatore 80 A, batterie 2x 175 Ah..

Optional

06460 Alternatore 120 A

08775 Alternatore 150 A

01257 Batterie 2x140Ah

07671 Batterie 2x210 Ah AGM tipo C

06440 Batterie 2x230 Ah

GVM E GCM

MTT tecnica relativa a peso telaio max 33000 kg; MTC max 50000 kg cl. 3 relativa a trasmissione.

Optional

03673 MTC max 44000 kg cl. 2 relativa a trasmissione

00778 MTC max 58000 kg cl. 2 relativa a trasmissione

00818 MTC max 60000 kg cl. 3 relativa a trasmissione

02135 MTC max 71000 kg classe 2 relativa a trasmissione

02143 MTC max 78000 kg classe 2 relativa a trasmissione

CONDIZIONI DI UTILIZZO

Presa d'aria sul tetto cabina.

Optional

09961 Presa d'aria con prefiltro ciclone retro cabina

ASSISTENZA E MANUTENZIONE

Warranty Plus - Trasmissione, copre tutto il veicolo per 1 anno come fornito dall'OEM (tranne parti soggette a usura effettiva), la trasmissione per il 2° e il 3° anno fino a 300.000 km e recupero da guasti per il 1° anno.; Assistenza ITS.

Optional

08311 Intervallo di manutenzione esteso

Go to DAF.com to configure your own perfect DAF.

005F8749CAAA - 202345C - 18-08-2023

CF 370

FAT 6X4 Cabinato, Construction

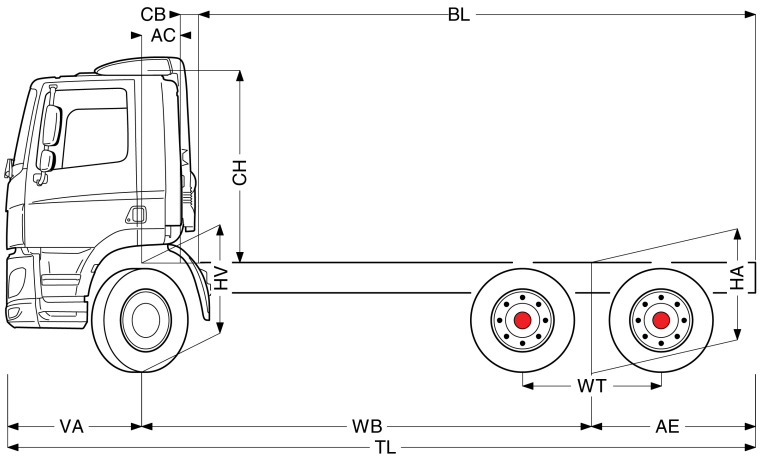

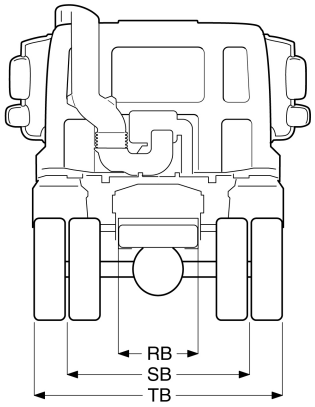

	Wheelbase - AE		Unladen weight[4]			Gross Carrying Capacity			Variable dimensions									
	WB	AE[5]	Front	Rear	Total	Front	Rear	Total	AC	CB[6]	CH[7]	BL[8]	BL	TL	HA[9]	HA[10]	TK [11]	TW[12]
DAY CAB	4,05	1,50	5034	4181	9215	3966	15819	16785	0,39	0,18	1,94	5,61	6,28	7,01	1,18	1,13	14,75	16,05
	4,55	1,65	4795	4135	8930	3205	15865	17070	0,39	0,18	1,94	6,75	7,12	7,66	1,18	1,13	16,15	17,47
	5,00	1,65	5041	4314	9356	2959	15686	16644	0,39	0,18	1,94	7,62	8,02	8,11	1,18	1,13	17,38	18,72
	5,55	3,20	4956	4673	9629	3044	15327	16371	0,39	0,18	1,94	8,52	8,97	10,21	1,18	1,13	18,89	20,25
	WB	AE[5]	Front	Rear	Total	Front	Rear	Total	AC	CB[6]	CH[7]	BL[8]	BL	TL	HA[9]	HA[10]	TK [11]	TW[12]
SLEEPER CAB	4,05	1,50	5083	4192	9275	3917	15808	16725	0,82	0,16	1,94	4,80	5,48	7,01	1,18	1,13	14,75	16,05
	4,55	1,65	4846	4144	8990	3154	15856	17010	0,82	0,16	1,94	5,95	6,32	7,66	1,18	1,13	16,15	17,47
	5,00	1,65	5093	4323	9416	2907	15677	16584	0,82	0,16	1,94	6,81	7,23	8,11	1,18	1,13	17,38	18,72
	5,55	3,20	5008	4681	9689	2992	15319	16311	0,82	0,16	1,94	7,72	8,18	10,21	1,18	1,12	18,89	20,25
	WB	AE[5]	Front	Rear	Total	Front	Rear	Total	AC	CB[6]	CH[7]	BL[8]	BL	TL	HA[9]	HA[10]	TK [11]	TW[12]
SPACE CAB	4,05	1,50	5195	4192	9387	3805	15808	16613	0,82	0,16	2,62	4,84	5,52	7,01	1,18	1,13	14,75	16,05
	4,55	1,65	4958	4144	9102	3042	15856	16898	0,82	0,16	2,62	5,99	6,35	7,66	1,18	1,13	16,15	17,47
	5,00	1,65	5205	4323	9528	2795	15677	16472	0,82	0,16	2,62	6,86	7,26	8,11	1,18	1,13	17,38	18,72
	5,55	3,20	5120	4681	9801	2880	15319	16199	0,82	0,16	2,62	7,76	8,23	10,21	1,18	1,12	18,89	20,25

OTHER DIMENSIONS VA: 1,46 WT: 1,40 HV[13]: 1,18 HV[14]: 1,02 RB: 0,79 SB: 1,82 TB[15]: 2,48

1) MTT in conformità con i documenti di omologazione.
2) MTC in conformità con i documenti di omologazione
3) Carico assale con pneumatici di dimensioni standard.
4) Peso telaio e cabina calcolato con: Elementi con specifiche standard solo con 198 litri di carburante, serbatoio AdBlue® vuoto, conducente di 75 kg, tolleranza ± 3%. La modifica della specifiche può avere un impatto importante sul peso del veicolo.
5) Altre dimensioni AE sono disponibili per la maggior parte dei WB. Modifica lo sbalzo posteriore rispetto alla lunghezza della carrozzeria calcolata.
6) Il CB presentato si basa su presa d'aria e/o scarico.
7) L'altezza della cabina si misura dal longherone principale alla botola chiusa del tetto della cabina. Con presa d'aria sul tetto della cabina: 0,14 m (per MX-11); più 0,21 m per MX-13.
8) La lunghezza della carrozzeria presentata si basa su un carico distribuito in modo uniforme ed un veicolo caricato fino alla massima capacità di carico dell'assale (valore minimo e massimo consentiti).
9) Altezza da scarico presso il centro dell'assale condotto.
10) Altezza da carico sull' assale motore.
11) TK = diametro di sterzata tra i marciapiedi.
12) TW = diametro di sterzata tra le pareti.
13) Altezza da scarico presso centro assale/i ant.
14) Altezza da carico presso centro assale/i ant.
15) TB è la larghezza totale nella parte posteriore (in corrispondenza del gradino inferiore della cabina 255).

005F8749CAAA - 202345C - 18-08-2023

Depending on the vehicle configuration a specific option may not be possible. The availability and specification of this vehicle may differ per country. For further information please contact the DAF organisation. Pictures and technical illustrations are not binding in detail and can differ from the standard specification. Subject to modification without prior notice.