Specification sheet

CF 300

FT 4X2 Trattore

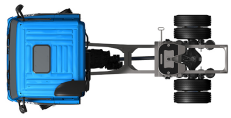

ENGINES
CF 300 MX-11 (220 kW / 299 CV)
CF 340 MX-11 (251 kW / 341 CV)

GVM[1)]	GCM[2)]
18000 kg	40000 kg
Max. front 8000 kg	
Max. rear 12000 kg	

005G7701AAAA - 202345C - 18-08-2023

DAF Veicoli Industriali S.p.A., www.daftrucks.it

ESTERNO DELLA CABINA

Sleeper Cab con paraurti in acciaio galvanizzato, vetri colorati e alzacristalli elettrici. Specchi principali e specchi grandangolari riscaldati elettricamente. Larghezza cabina 2300 mm.; Luci diurne a LED; Specchi retrovisore a regolazione elettrica; Specchio visione anteriore.

Optional

01899 cabina corta
01137 Space Cab
01226 Sospensioni pneumatiche cabina
01174 Aletta parasole esterna verde trasparente
00847 Trombe pneumatiche, 1 serie
09006 Trombe pneumatiche, 2 serie
08020 LED fari
09983 Fendinebbia
09984 Fendinebbia e luci per curve
06593 Skylight
06628 Un faro di emergenza sul lato passeggero
06627 Un faro di emergenza sul lato conducente
06629 Due fari di emergenza

AERODINAMICA

Optional

07840 Defl. per tetto regolabile, largo, per Sleeper Cab
07841 Defl. per tetto regolabile, largo, per Space Cab
06776 Spoiler per tetto regolabile
04906 Fender laterali
04146 Minigonne

COLORI

Colore cabina H3279 bianco brillante; Pannello fari e paraurti: Brilliant White; Colore telaio grigio..

Optional

06485 Pannello fari e paraurti: colore cabina
09933 Pannello fari e paraurti: Stone Grey

ABITACOLO CABINA

Colore finiture interne della cabina Dark Sand; Decorazione abitacolo cabina Black Rock; Sedile conducente: Comfort Air; Sedile passeggero: versione base; Lettino inferiore, altezza normale; Controllo autom. temperatura e impianto climatizz.; Filtro antipolline; Botola tetto in alluminio, comando manuale.

Optional

09271 Volante, pelle, colore nero
07240 Volante, pelle, Exclusive
07152 Colore finiture interne della cabina 'Exclusive'
07592 Decorazione abitacolo Argenta
07591 Decorazione abitacolo Rustica
07733 Sedile conducente: Luxury Air
07736 Sedile conducente: Super Air
07737 Sedile del conducente: Xtra Leather Air
07741 Sedile passeggero: Comfort Air
07743 Sedile passeggero: Luxury Air
07746 Sedile del secondo conducente: Super Air
07748 Sedile del secondo conducente: Xtra Leather Air
00967 Cinture di sicurezza rosse
02117 Terzo sedile
06539 Frigorifero
31364 Funzione assente: Materasso lettino inferiore
06784 Materasso lettino inferiore Xtra Comfort
06676 Luci PL nel soffitto della cabina
06970 Controllo climatizzazione cabina automatico

COMUNICAZIONE E GESTIONE DI GUIDA

Tachigrafo digitale, Stoneridge 1C versione G2V2; Imp. limit. vel. 85 km/h; disatt. mod. Eco 90 km/h; Antenne: radio, 2x cellulari, GNSS; Contr. velocità crociera adatt. con FCW e AEBS-3.

Optional

09681 Preparazione per Maut
08450 Impianto Luxury con 6 altoparlanti
07117 Autoradio/lettore USB, 2 altoparlanti
06991 Regolatore di velocità predittivo
06992 Predictive Cruise Control lite

SICUREZZA E PROTEZIONE

Sistema avvertimento abbandono corsia; Controllo della stabilità del veicolo (VSC); Sistema immobiliser motore di base.

Optional

08631 Airbag (conducente) e 2 tendicintura di sicurezza
09828 Telecamere frontale
09827 Impianto videocamera laterale

SOSPENSIONI E ASSALI

Carico assale anteriore 8,00 t; Post.: 13,00 t, sospensioni pneumatiche, SR1344.

Optional

01769 Carico assale anteriore 7,50 t
06257 Carico assale anteriore 9,00 t
04647 Molle anteriori pneumatiche
04057 Ponte posteriore HR1356
04588 Ponte posteriore SR1347
01603 Molle posteriori paraboliche
08191 Monitoraggio carico assale

RUOTE E PNEUMATICI

Assali anteriori: 315/70R22,5; Assali motore posteriori: 315/70R22,5; Ruote a disco in acciaio, argento; Anelli di protezione cerchi argento.

Optional

16152 Marchi e tipi di pneumatici

CATENA CINEMATICA

Motore MX-11, motore diesel 6 cilindri, 10,8 litri. Potenza 220 kW (299 CV) a 1675 giri/min. Coppia massima 1350 Nm a 900-1400 giri/min.; Emissioni di scarico Euro 6; Arresto automatico del motore, 5 minuti; Cambio automatizzato, TraXon, 12 marce; Rapporto del cambio 12,92-0,77; Rapporto al ponte 4.11; ASR.

Optional

04393 Cambio manuale, 9 marce
04523 Cambio manuale, 16 marce

IMPIANTO FRENANTE

Freno motore allo scarico; Comando freno stazion. con posizione di controllo; Freni a disco ventilati anteriori e posteriori. Impianto aria a doppio circuito con comando elettronico (EBS). Compressore aria a doppio cilindro con essiccatore riscaldato e modalità economica..

Optional

02715 freno di rallentamento integrato ZF
04901 Cilindri freno a molla sul primo assale anteriore

TELAIO

Passo 3,80 m/sbalzo posteriore 0,75 m; Altezza longherone 260 mm; Posizione standard dei componenti; Tubo di scarico orizzontale, basso; Serbatoio carburante allum. 430 l, alt. 620 mm; Serbatoio dell'AdBlue® da 45 l, sul parafango sx; Barra parantincastro anteriore (FUP); Passerella con gradino; Parafanghi posteriori; Paraspruzzi; Lampada di lavoro a LED.

005G7701 AAAA - 202345C - 18-08-2023

Optional

08740 Spazio libero tra assali anteriore e posteriore
08915 Lato destro privo di componenti, 1400 mm
08916 Lato destro privo di componenti, 1600 mm
08917 Lato destro privo di componenti, 1800 mm
06406 Lato destro privo di componenti, 2500 mm
06611 Tubo di scarico verticale, alto
08641 Serbatoi aria in alluminio
07070 Supporto ruota di scorta lato sinistro
07071 Supporto ruota di scorta lato destro
03624 Un cuneo per ruote
06306 Due cunei per ruote
03323 Luci posteriori con LED

EQUIPAGGIAMENTO RIMORCHIO

Ralla JOST tipo JSK42 in ghisa, altezza 150 mm con piastra di assemblaggio da 40 mm. Perno del fuso a snodo con diametro di 2 pollici.; Misura KA ralla: 670 mm; Collegamento pneumatico rimorchio tipo a paletta; Collegamento elettrico 24V / 2x7 spine.

Optional

03178 Gancio traino D = 4.3
04359 Rampe di carico
06731 Barra di protezione del telaio

PRESA DI FORZA (PTO)

Optional

16148 Tipi di PTO e posizioni

ALIMENTAZIONE A 24 V

Alternatore 80 A, batterie 2x 175 Ah..

Optional

06460 Alternatore 120 A
08775 Alternatore 150 A
01257 Batterie 2x140Ah
07671 Batterie 2x210 Ah AGM tipo C
06440 Batterie 2x230 Ah

GVM E GCM

MTT tecnica relativa a peso telaio max 20500 kg; MTC max 40000 kg cl. 3 relativa a trasmissione.

Optional

00200 MTC max 38000 kg classe 2 relativa a trasmissione

CONDIZIONI DI UTILIZZO

Presa d'aria sul tetto cabina.

Optional

08400 ModalitÃá silenziosa
09961 Presa d'aria con prefiltro ciclone retro cabina

ASSISTENZA E MANUTENZIONE

Warranty Plus - Trasmissione, copre tutto il veicolo per 1 anno come fornito dall'OEM (tranne parti soggette a usura effettiva), la trasmissione per il 2° e il 3° anno fino a 300.000 km e recupero da guasti per il 1° anno.; Assistenza ITS.

Optional

08311 Intervallo di manutenzione esteso

Go to DAF.com to configure your own perfect DAF.

005G7701 AAAA - 202345C - 18-08-2023

CF 300

FT 4X2 Trattore

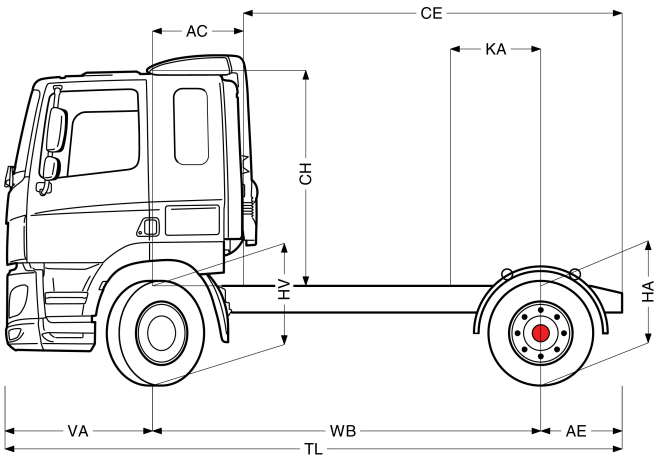

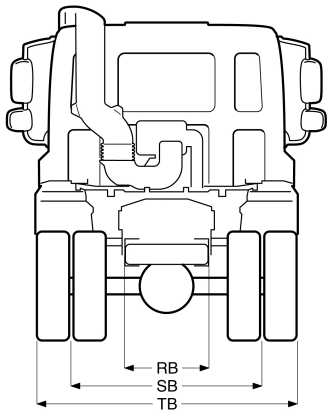

	Wheelbase - AE		Unladen weight[4]			Gross Carrying Capacity			Variable dimensions								
	WB	AE[5]	Front	Rear	Total	Front	Rear	Total	AC	CE	CH[6]	KA[7]	TL	HA[8]	HA[9]	TK [10]	TW[11]
DAY CAB	3,25	0,75	4856	1898	6754	3144	10102	11246	0,39	3,61	1,99	0,47	5,37	0,97	0,94	12,08	13,40
	3,60	0,75	4652	2121	6773	3348	9879	11227	0,39	3,96	1,99	0,47	5,72	0,97	0,94	12,98	14,32
	3,80	0,75	4657	2132	6788	3343	9868	11212	0,39	4,16	1,99	0,67	5,92	0,97	0,94	13,50	14,85
	4,00	0,75	4730	2208	6938	3270	9792	11062	0,39	4,36	1,99	0,67	6,12	0,97	0,95	14,01	15,37
	WB	AE[5]	Front	Rear	Total	Front	Rear	Total	AC	CE	CH[6]	KA[7]	TL	HA[8]	HA[9]	TK [10]	TW[11]
SLEEPER CAB	3,25	0,75	4892	1912	6803	3108	10088	11197	0,82	3,18	1,99	0,47	5,37	0,97	0,94	12,08	13,40
	3,60	0,75	4709	2098	6808	3291	9902	11192	0,82	3,53	1,99	0,47	5,72	0,97	0,94	12,98	14,32
	3,80	0,75	4717	2106	6823	3283	9894	11177	0,82	3,73	1,99	0,67	5,92	0,97	0,94	13,50	14,85
	4,00	0,75	4793	2179	6972	3207	9821	11028	0,82	3,93	1,99	0,67	6,12	0,97	0,94	14,01	15,37
	WB	AE[5]	Front	Rear	Total	Front	Rear	Total	AC	CE	CH[6]	KA[7]	TL	HA[8]	HA[9]	TK [10]	TW[11]
SPACE CAB	3,25	0,75	5002	1913	6916	2998	10087	11084	0,82	3,18	2,67	0,47	5,37	0,97	0,94	12,08	13,40
	3,60	0,75	4820	2100	6920	3180	9900	11080	0,82	3,53	2,67	0,47	5,72	0,97	0,94	12,98	14,32
	3,80	0,75	4828	2107	6935	3172	9893	11065	0,82	3,73	2,67	0,67	5,92	0,97	0,94	13,50	14,85
	4,00	0,75	4904	2180	7084	3096	9820	10916	0,82	3,93	2,67	0,67	6,12	0,97	0,94	14,01	15,37

OTHER DIMENSIONS	VA: 1,37 HV[12]: 0,97 HV[13]: 0,87 RB: 0,79 SB: 1,82 TB[14]: 2,48

1) MTT in conformità con i documenti di omologazione.
2) MTC in conformità con i documenti di omologazione
3) Carico assale con pneumatici di dimensioni standard.
4) Peso telaio e cabina calcolato con: Elementi con specifiche standard solo con 387 litri di carburante, serbatoio AdBlue® vuoto, conducente di 75 kg, tolleranza ± 3%. La modifica della specifiche può avere un impatto importante sul peso del veicolo.
5) Altre dimensioni AE sono disponibili per la maggior parte dei WB.
6) L'altezza della cabina si misura dal longherone principale alla botola chiusa del tetto della cabina. Con presa d'aria sul tetto della cabina: 0,14 m (per MX-11); più 0,21 m per MX-13.
7) Calcola KA personalizzato con TOPEC.
8) Altezza da scarico presso il centro dell'assale condotto.
9) Altezza da carico sull' assale motore.
10) TK = diametro di sterzata tra i marciapiedi.
11) TW = diametro di sterzata tra le pareti.
12) Altezza da scarico presso centro assale/i ant.
13) Altezza da carico presso centro assale/i ant.
14) TB è la larghezza totale nella parte posteriore (in corrispondenza del gradino inferiore della cabina 255).

005G7701AAAA - 202345C - 18-08-2023

Depending on the vehicle configuration a specific option may not be possible. The availability and specification of this vehicle may differ per country. For further information please contact the DAF organisation. Pictures and technical illustrations are not binding in detail and can differ from the standard specification. Subject to modification without prior notice.